

02

Biurka

19 mebli na wymiar · 10 w stałych wymiarach

Biurka loftowe na stalowej ramie, narożne, gamingowe i szkolne. Na wymiar, w 27 dekorach, z wyposażeniem do wyboru.

Drukuj ten dział (PDF)

Biurka

29 mebli · 1/2

02.01	Biurko z metalowymi nogami	Biurka loftowe	od 649,99 zł	13
02.02	Biurko komputerowe Iron	Biurka proste	od 499,99 zł	14
02.03	Biurko podwójne Iron Duo Loft	Biurka dwustanowiskowe ...	od 987,92 zł	15
02.04	Biurko narożne loft	Biurka narożne loft	od 1 645,99 zł	16
02.05	Biurko gamingowe	Biurka gamingowe	od 649,99 zł	17
02.06	Biurko szkolne - Adam	Biurka szkolne	od 768,38 zł	18
02.07	Biurko szkolne - Ida	Biurka szkolne	od 768,38 zł	19
02.08	Biurko szkolne - Julia	Biurka szkolne	od 878,15 zł	20
02.09	Biurko szkolne Ewa	Biurka szkolne	od 1 427 zł	21
02.10	Biurko szkolne Jan	Biurka szkolne	od 1 536,77 zł	22
02.11	Biurko szkolne narożne Aga	Biurka narożne	od 1 866,08 zł	23
02.12	Biurko narożne	Biurka narożne	od 1 069,99 zł	24
02.13	Biurko do pracy	Biurka proste	od 768,38 zł	25
02.14	Biurko lekarskie narożne z szufladami	Biurka lekarskie	od 1 866,08 zł	26
02.15	Biurko lewitujące	Biurka lewitujące	od 603,72 zł	27
02.16	Biurko z elektryczną regulacją wysokości	Biurka regulowane elektry...	od 1 099,99 zł	28
02.17	Biurko podwójne Iron Duo	Biurka podwójne	od 878,15 zł	29
02.18	Biurko LOFT z metalowymi nogami	Biurka	od 735,45 zł	30
02.19	Noga do biurka/stołu	Akcesoria do biurek	od 43,90 zł	32
02.20	Gniazdko	Akcesoria do biurek	329,30 zł	33
02.21	Noga bukowa 48 cm	Akcesoria do biurek	59,26 zł	33
02.22	Noga bukowa 71 cm	Akcesoria do biurek	76,83 zł	33
02.23	Noga metalowa - Profil 4x2	Akcesoria do biurek	388,57 zł	33
02.24	Noga metalowa - Profil 6x2	Akcesoria do biurek	434,68 zł	34
02.25	Noga metalowa - Profil 8x2	Akcesoria do biurek	517,01 zł	34

Biurka

29 mebli · 2/2

02.26	Przepust kablowy okrągły	Akcesoria do biurek	9,87 zł	34
02.27	Przepust kablowy prostokątny	Akcesoria do biurek	94,39 zł	34
02.28	Rynna na przewody	Akcesoria do biurek	120,74 zł	35
02.29	Uchwyt na słuchawki	Akcesoria do biurek	54,87 zł	35



ART. 5715 · 27 kolorów

Biurko z metalowymi nogami

Konfigurowalne biurko w stylu loft: blat z matowej płyty Kronospan na czarnej stalowej ramie. Wymiar i grubość blatu, profil nóg oraz dodatki wybierasz w konfiguratorze, a my produkujemy biurko na zamówienie. Szerokość blatu…

Szerokość	80–200 cm · co 1 cm
Głębokość	60–80 cm · co 1 cm
Grubość	18 mm / 36 mm
Profil nóg	4x2 / 6x2 / 8x2

Cena od
wersja podstawowa

649,99 zł



DOPŁATY ZA WYMIAR I WERSJĘ

Szerokość 100 cm	+40 zł
Szerokość 120 cm	+80 zł
Szerokość 140 cm	+160 zł
Szerokość 160 cm	+240 zł
Szerokość 180 cm	+511 zł
Szerokość 200 cm	+755 zł
Głębokość 70 cm	+20 zł
Głębokość 80 cm	+40 zł
Grubość 36 mm	+100 zł
Profil nóg 6x2	+60 zł
Profil nóg 8x2	+160 zł

Wybrane wymiary; wszystkie dopłaty w konfiguratorze.



WYPOSAŻENIE I OPCJE

Przepust kablowy · 8 wariantów	w cenie – +160 zł
Uchwyt na słuchawki	+30 zł
Panel LED (białe, rgb)	+100 zł
Organizer na przewody	+100 zł
Ładowarka indukcyjna (po lewej stronie, po prawej stronie)	+100 zł
Gniazdka 2x230V + 2xUSB	+250 zł
Szuflada pod klawiaturę	+100 zł

Zakresy dotyczą wariantów jednej opcji; pełna lista w konfiguratorze.

Policz cenę swojej wersji

Zeskanuj kod: wymiar, dekor i dodatki. Cena przelicza się na bieżąco.
yrke.pl/biurka-loftowe/biurko-z-metalowymi-nogam



ART. 5555 · 27 kolorów

Biurko komputerowe Iron

Konfigurowalne biurko na czterech okrągłych stalowych nogach. Wymiar i grubość blatu, kolor nóg oraz dodatki wybierasz w konfiguratorze, a my produkujemy biurko na zamówienie.

Szerokość	80–200 cm · co 1 cm
Głębokość	45–80 cm · co 1 cm
Grubość	18 mm / 36 mm
Kolor nóg	3 warianty

Cena od
wersja podstawowa

499,99 zł



DOPŁATY ZA WYMIAR I WERSJĘ

Szerokość 100 cm	+40 zł
Szerokość 120 cm	+80 zł
Szerokość 140 cm	+120 zł
Szerokość 160 cm	+160 zł
Szerokość 180 cm	+300 zł
Szerokość 200 cm	+400 zł
Głębokość 62 cm	+51 zł
Głębokość 80 cm	+105 zł
Grubość 36 mm	+100 zł

Wybrane wymiary; wszystkie dopłaty w konfiguratorze.



WYPOSAŻENIE I OPCJE

Przepust kablowy · 8 wariantów	w cenie – +160 zł
Uchwyt na słuchawki	+30 zł
Panel LED (białe, rgb)	+100 zł
Organizer na przewody	+100 zł
Ładowarka indukcyjna (po lewej stronie, po prawej stronie)	+100 zł
Gniazdka 2x230V + 2xUSB	+250 zł
Szuflada pod klawiaturę	+100 zł

Zakresy dotyczą wariantów jednej opcji; pełna lista w konfiguratorze.

Policz cenę swojej wersji
Zeskanuj kod: wymiar, dekor i dodatki. Cena przelicza się na bieżąco.
yrke.pl/biurka/biurko-komputerowe-iron-biale

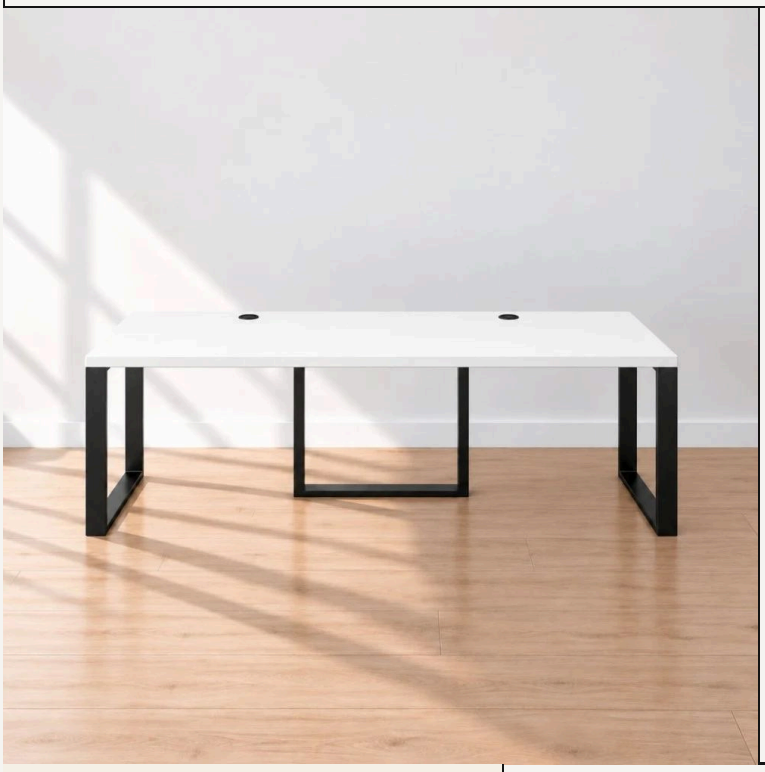

ART. 8779 · 27 kolorów

Biurko podwójne Iron Duo Loft

Biały to konfigurowalne biurko dla dwóch osób w industrialnym stylu loft — ustawiasz szerokość, głębokość, grubość blatu i profil metalowych nóg, a opcjonalnie rozbudujesz każde stanowisko o przepusty kablowe,...

Szerokość blatu (cm)	160–200 cm · co 1 cm
Głębokość blatu (cm)	60–80 cm · co 1 cm
Grubość blatu	18 mm / 36 mm
Profil nóg	4x2 cm / 6x2 cm / 8x2 cm

Cena od
wersja podstawowa

987,92 zł



DOPŁATY ZA WYMIAR I WERSJĘ

Szerokość blatu (cm) 166 cm	+32,93 zł
Szerokość blatu (cm) 172 cm	+65,86 zł
Szerokość blatu (cm) 178 cm	+98,79 zł
Szerokość blatu (cm) 184 cm	+131,72 zł
Szerokość blatu (cm) 190 cm	+164,66 zł
Szerokość blatu (cm) 200 cm	+219,54 zł
Głębokość blatu (cm) 70 cm	+109,77 zł
Głębokość blatu (cm) 80 cm	+219,54 zł
Grubość blatu 36 mm	+164,66 zł
Profil nóg 6x2 cm	+65,86 zł
Profil nóg 8x2 cm	+109,77 zł

Wybrane wymiary; wszystkie dopłaty w konfiguratorze.



WYPOSAŻENIE I OPCJE

Przepusty kablowe (okrągłe, prostokątne)	w cenie – +109,77 zł
Uchwyt na słuchawki	+65,86 zł
Organizer na przewody ((1 sztuka), (2 sztuki))	+109,77 – +219,54 zł
Ładowarka indukcyjna · 3 warianty	+109,77 – +219,54 zł
Gniazdo 2x230V + 2xUSB · 3 warianty	+274,43 – +548,85 zł
Szuflada pod klawiaturę	+100 zł

Zakresy dotyczą wariantów jednej opcji; pełna lista w konfiguratorze.

Policz cenę swojej wersji
Zeskanuj kod: wymiar, dekor i dodatki. Cena przelicza się na bieżąco.
yrke.pl/pl/p/Biurko-podwojne-Iron-Duo-Loft-Bialy

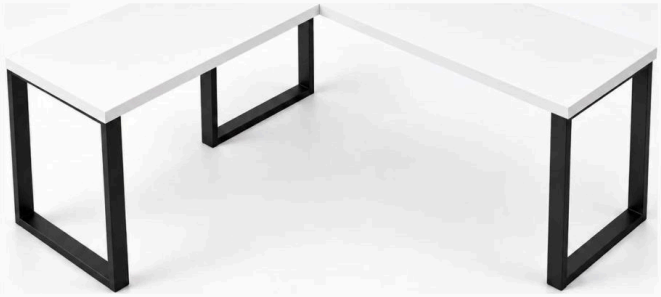

ART. 8121 · 27 kolorów

Biurko narożne loft

Duży blat w kształcie litery Lna czarnym metalowym stelażu z prostokątnych profili. Stronę narożnika, wymiar, profil nóg i przepust kablowy wybierasz w konfiguratorze, a my produkujemy biurko na zamówienie. Wybierasz, po której…

Wersja	Lewa / Prawa
Blat główny przy ścianie 1 (Y)	110–200 cm · co…
Ramię (X) – ściana 2 = X + głębokość	30–120 cm · co …
Głębokość blatu	60–80 cm · co 1…

Cena od
wersja podstawowa

1 645,99 zł

WYMIARY

Biurko narożne loft na wymiar

Każdy wymiar co 1 cm · blat 36 mm · 3 metalowe ramy 72 cm

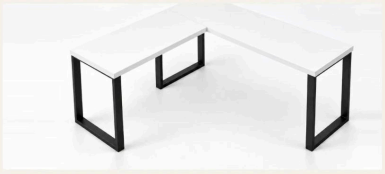

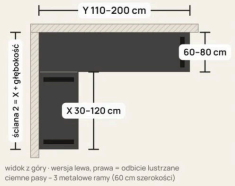

110–200 cm
blat główny (Y)

30–120 cm
ramię (X)

60–80 cm
głębokość blatu

widok z góry · wersja lewa, prawa = odbicie lustrzane
ciemne pasy – 3 metalowe ramy (60 cm szerokości)

DOPŁATY ZA WYMIAR I WERSJĘ

Blat główny przy ścianie 1 (Y) 125 cm	+41,25 zł
Blat główny przy ścianie 1 (Y) 140 cm	+82,50 zł
Blat główny przy ścianie 1 (Y) 155 cm	+123,75 zł
Blat główny przy ścianie 1 (Y) 170 cm	+215 zł
Blat główny przy ścianie 1 (Y) 185 cm	+331,25 zł
Blat główny przy ścianie 1 (Y) 200 cm	+447,50 zł
Ramię (X) – ściana 2 = X + głębokość 75 cm	+123,75 zł
Ramię (X) – ściana 2 = X + głębokość 120 cm	+247,50 zł
Głębokość blatu 70 cm	+80 zł
Głębokość blatu 80 cm	+160 zł
Profil nogi 8 x 2 cm	+197,59 zł

Wybrane wymiary; wszystkie dopłaty w konfiguratorze.

PALETA DEKORÓW

27 dekorów płyty, jedno biurko

Płyta Kronospan, wykończenie matowe.



WYPOSAŻENIE I OPCJE

Przepust kablowy (okrągły, prostokątny)	w cenie – +109,77 zł
Szuflada pod klawiaturę	+100 zł

Zakresy dotyczą wariantów jednej opcji; pełna lista w konfiguratorze.

Policz cenę swojej wersji

Zeskanuj kod: wymiar, dekor i dodatki. Cena przelicza się na bieżąco.
yrke.pl/pl/p/Biurko-narozne-loft-Biale/8121



ART. 5867 · 27 kolorów

Biurko gamingowe

Stabilne biurko gamingowe produkowane w Polsce, które dopasujesz do swojego stanowiska co 1 cm. Wybierz szerokość od 80 do 200 cm, głębokość od 60 do 80 cm oraz blat o grubości 18 lub 36 mm. wysokość nóg: 71 cm. Okrągł…

Szerokość	80–200 cm · co 1 cm
Głębokość	60–80 cm · co 1 cm
Grubość	18 mm / 36 mm
Kolor nóg	3 warianty

Cena od
wersja podstawowa

649,99 zł

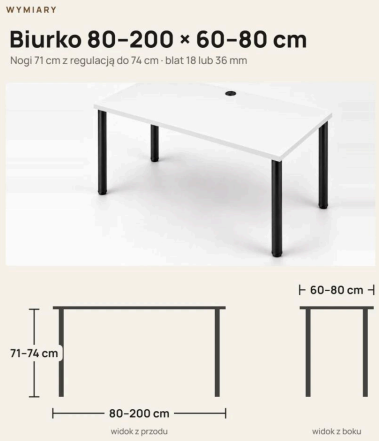

DOPŁATY ZA WYMIAR I WERSJĘ

Szerokość 100 cm	+60 zł
Szerokość 120 cm	+120 zł
Szerokość 140 cm	+180 zł
Szerokość 160 cm	+240 zł
Szerokość 180 cm	+400 zł
Szerokość 200 cm	+520 zł
Głębokość 70 cm	+40 zł
Głębokość 80 cm	+80 zł
Grubość 36 mm	+150 zł

Wybrane wymiary; wszystkie dopłaty w konfiguratorze.



WYPOSAŻENIE I OPCJE

Przepust kablowy · 8 wariantów	w cenie – +160 zł
Uchwyt na słuchawki	+30 zł
Panel LED (białe, rgb)	+100 zł
Organizer na przewody	+100 zł
Ładowarka indukcyjna (po lewej stronie, po prawej stronie)	+100 zł
Gniazdka 2x230V + 2xUSB	+250 zł
Szuflada pod klawiaturę	+100 zł

Zakresy dotyczą wariantów jednej opcji; pełna lista w konfiguratorze.

Policz cenę swojej wersji
Zeskanuj kod: wymiar, dekor i dodatki. Cena przelicza się na bieżąco.
yrke.pl/biurka/biurko-gamingowe-biale



ART. 6744 · 27 kolorów

Biurko szkolne - Adam

Proste, pojemne biurko dla ucznia szkoły podstawowej i średniej – z dwiema półkami pod blatem, wysuwaną półką na klawiaturę i przepustem na kable. Mieści laptop lub monitor, a z nadstawką zamienia się w kompletne miejsce…

Cena od
wersja podstawowa

768,38 zł







WYPOSAŻENIE I OPCJE

Nadstawka (pięć półek, osiem półek)	+482,98 – +570,79 zł

Zakresy dotyczą wariantów jednej opcji; pełna lista w konfiguratorze.

Policz cenę swojej wersji

Zeskanuj kod: wymiar, dekor i dodatki. Cena przelicza się na bieżąco.
yrke.pl/biurka-szkolne/biurka-szkolne-biale



ART. 6813 · 27 kolorów

Biurko szkolne - Ida

Biurko szkolne Ida w kolorze białe to proste, funkcjonalne miejsce do nauki z dwiema półkami na materiały szkolne — bez półki na klawiaturę, więcej miejsca na blacie na podręczniki i przybory. Blat o wymiarach 120×60 cm,…

Cena od
wersja podstawowa

768,38 zł

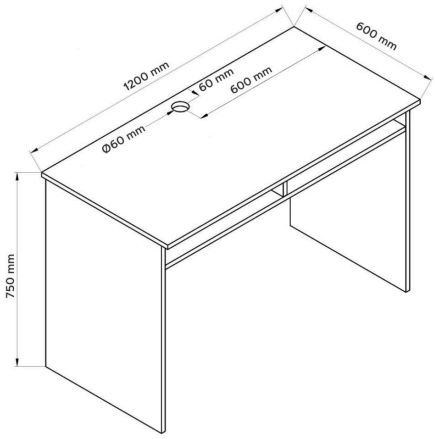





WYPOSAŻENIE I OPCJE

Nadstawka (nadstawka 5 półek, nadstawka 8 półek)	+504,93 – +559,82 zł

Zakresy dotyczą wariantów jednej opcji; pełna lista w konfiguratorze.

Policz cenę swojej wersji

Zeskanuj kod: wymiar, dekor i dodatki. Cena przelicza się na bieżąco.
yrke.pl/biurka-szkolne/biurko-szkolne-ida-biale



ART. 6797 · 27 kolorów

Biurko szkolne - Julia

Biurko szkolne Julia w kolorze białe to funkcjonalne miejsce do nauki z czterema półkami na materiały szkolne, wysuwaną półką na klawiaturę i przepustem kablowym — zapewnia wygodną przestrzeń roboczą i pełne porządku…

Cena od
wersja podstawowa

878,15 zł

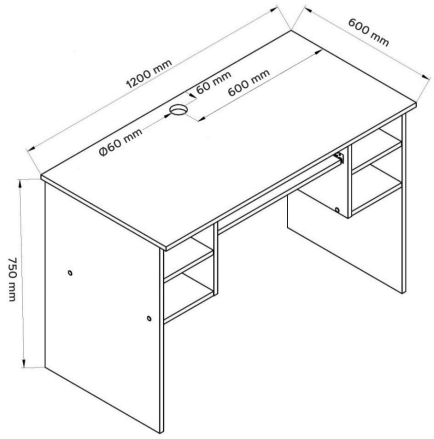



PALETA DEKORÓW

27 dekorów płyty, jedno biurko

Płyta Kronospan, wykończenie matowe.



WYPOSAŻENIE I OPCJE

Nadstawka (nadstawka 5 półek, nadstawka 8 półek)	+504,93 – +559,82 zł

Zakresy dotyczą wariantów jednej opcji; pełna lista w konfiguratorze.

Policz cenę swojej wersji

Zeskanuj kod: wymiar, dekor i dodatki. Cena przelicza się na bieżąco.
yrke.pl/meble-biurowe/biurko-szkolne-julia-biale



ART. 6829 · 27 kolorów

Biurko szkolne Ewa

Rozbudowane miejsce do nauki — z trzema półkami, szufladą z drzwiczkami, wysuwaną półką na klawiaturę i miejscem na komputer, oferujące pełen komfort pracy przy biurku. Szerszy blat 125×60 cm, wysokość biurka 75 c…

Wersja	Lewa / Prawa
Uchwyty	3 warianty

Cena od
wersja podstawowa

1 427 zł

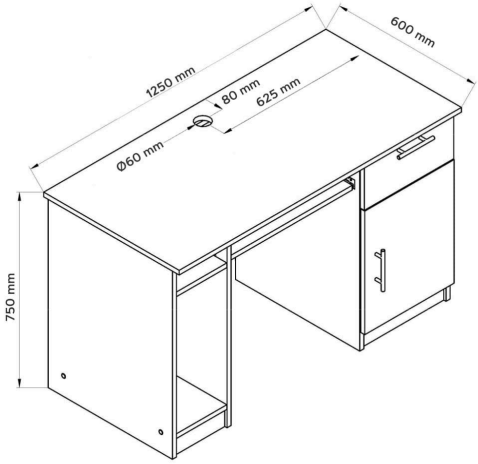





WYPOSAŻENIE I OPCJE

Nadstawka (nadstawka)	+614,70 zł

Policz cenę swojej wersji

Zeskanuj kod: wymiar, dekor i dodatki. Cena przelicza się na bieżąco.
yrke.pl/biurka-szkolne/biurka-szkolne-ewa-biale



ART. 6845 · 27 kolorów

Biurko szkolne Jan

Najbardziej rozbudowany model w serii — z trzema szufladami, dwiema półkami, wysuwaną półką na klawiaturę i miejscem na komputer, zapewniający maksymalne możliwości przechowywania przy biurku…

Wersja	Lewa / Prawa
Uchwyty	3 warianty

Cena od
wersja podstawowa

1 536,77 zł

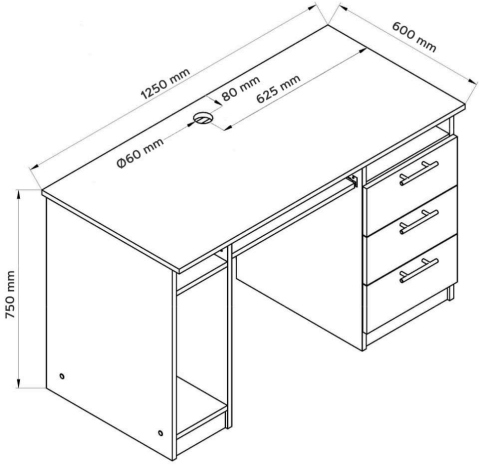

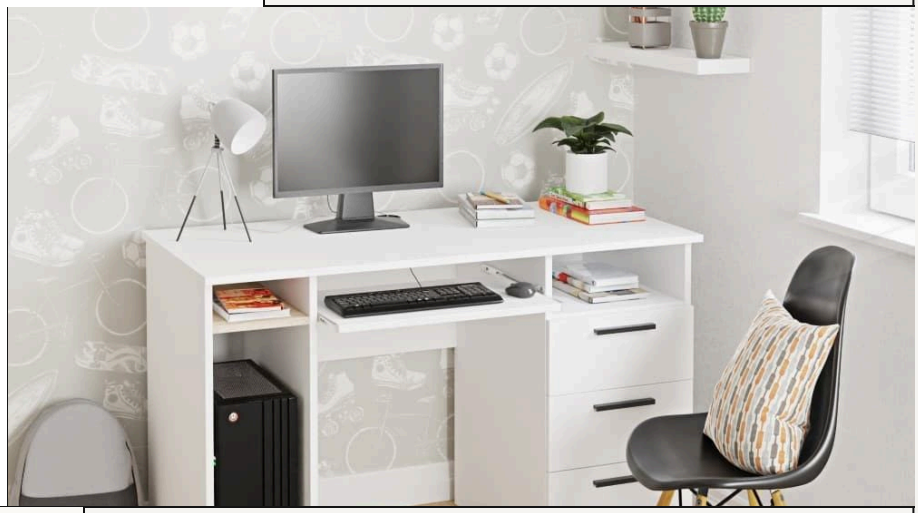



WYPOSAŻENIE I OPCJE

Nadstawka (nadstawka)	+614,70 zł

Policz cenę swojej wersji

Zeskanuj kod: wymiar, dekor i dodatki. Cena przelicza się na bieżąco.
yrke.pl/meble-biurowe/biurka-szkolne/biurko-szko



ART. 6861 · 29 kolorów

Biurko szkolne narożne Aga

Narożne biurko w kształcie litery L do nauki, pracy i domowego biura. Blat i dostawka tworzą wygodne stanowisko w rogu pokoju, a szuflady i półki trzymają zeszyty, przybory i dokumenty pod ręką. Wykorzystany…

Lewe / Prawe	Lewe / Prawe
Uchwyty	3 warianty

Cena od
wersja podstawowa

1 866,08 zł







SPECYFIKACJA

Materiał	Płyta laminowana 18 mm o gęstości 684 kg/m³, zgodnie z normą EN 323.
Przepust kablowy	Okrągły PCV (średnica 58mm).
Wykończenie	Matowe.
Nadstawka Tomek	Nie dotyczy.

Policz cenę swojej wersji
Zeskanuj kod: wymiar, dekor i dodatki. Cena przelicza się na bieżąco.
yrke.pl/meble-biurowe/biurko-szkolne-narozne-bia



ART. 5564 · 27 kolorów

Biurko narożne

Iron w dekorze Biały to duży blat w kształcie litery L na okrągłych stalowych nogach. Stronę narożnika, wymiar, grubość blatu, kolor nóg i dodatki wybierasz w konfiguratorze, a my produkujemy biurko na zamówienie....

Wersja	Lewa / Prawa
Blat główny przy ścianie 1 (Y)	110–200 cm · co…
Ramię (X) – ściana 2 = X + głębokość	40–120 cm · co …
Głębokość blatu	45–80 cm · co 1…

Cena od
wersja podstawowa

1 069,99 zł

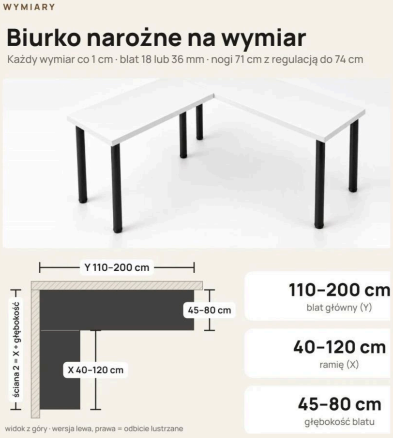

DOPŁATY ZA WYMIAR I WERSJĘ

Blat główny przy ścianie 1 (Y) 125 cm	+41,25 zł
Blat główny przy ścianie 1 (Y) 140 cm	+82,50 zł
Blat główny przy ścianie 1 (Y) 155 cm	+123,75 zł
Blat główny przy ścianie 1 (Y) 170 cm	+215 zł
Blat główny przy ścianie 1 (Y) 185 cm	+331,25 zł
Blat główny przy ścianie 1 (Y) 200 cm	+447,50 zł
Ramię (X) – ściana 2 = X + głębokość 80 cm	+110 zł
Ramię (X) – ściana 2 = X + głębokość 120 cm	+220 zł
Głębokość blatu 62 cm	+136 zł
Głębokość blatu 80 cm	+280 zł
Grubość blatu 36 mm	+98,79 zł

Wybrane wymiary; wszystkie dopłaty w konfiguratorze.



WYPOSAŻENIE I OPCJE

Przepusty kablowe (okrągłe, prostokątne)	w cenie – +109,77 zł
Panel LED (białe, rgb)	+164,66 zł
Szuflada pod klawiaturę	+100 zł

Zakresy dotyczą wariantów jednej opcji; pełna lista w konfiguratorze.

Policz cenę swojej wersji

Zeskanuj kod: wymiar, dekor i dodatki. Cena przelicza się na bieżąco.
yrke.pl/meble-biurowe/biurko-narozne-biale



ART. 7040 · 29 kolorów

Biurko do pracy

Proste biurko z płyty: blat z przepustem kablowym, dwa pełne boki i blenda. Wymiar wybierasz w konfiguratorze, a my produkujemy biurko na zamówienie. Blat 120 × 60 cm albo 140 × 70 cm (+100 zł). Wysokość biurka: 78,6 cm. Boki…

Wymiar	120 x 60 cm / 140 x 70 cm

Cena od
wersja podstawowa

768,38 zł



DOPŁATY ZA WYMIAR I WERSJĘ

Wymiar 140 x 70 cm	+109,77 zł



WYPOSAŻENIE I OPCJE

Szuflada pod klawiaturę	+100 zł

Policz cenę swojej wersji
Zeskanuj kod: wymiar, dekor i dodatki. Cena przelicza się na bieżąco.
yrke.pl/meble-biurowe/biurka/biurko-do-pracy-120



ART. 9145 · 29 kolorów

Biurko lekarskie narożne z szufladami

Narożne biurko w kształcie litery L do gabinetu lekarskiego, recepcji i biura. Blat i dostawka tworzą wygodne stanowisko w rogu pomieszczenia, a szuflady i półki trzymają dokumentację, przybory i drobny sprzęt pod ręką.

Lewe / Prawe	Lewe / Prawe
Uchwyty	3 warianty

Cena od
wersja podstawowa

1 866,08 zł

WYMIARY

Zmieści się w narożniku pokoju

Blat 160 × 60 cm · dostawka 50 × 46 cm · wysokość 80 cm



Pasuje do Twojego narożnika

Lewa lub prawa – stronę wybierasz przy zamówieniu



Wersja lewa
szuflady i półki
po lewej stronie

Wersja prawa
szuflady i półki
po prawej stronie



PALETA DEKORÓW

29 kolorów, jedno biurko

27 dekorów płyty Kronospan i 2 zestawienia dwukolorowe, wykończenie matowe.



SPECYFIKACJA

Materiał	Płyta laminowana 18 mm o gęstości 684 kg/m³, zgodnie z normą EN 323.
Przepust kablowy	Okrągły PCV (średnica 58mm).
Wykończenie	Matowe.
Nadstawka Tomek	Nie dotyczy.

Policz cenę swojej wersji

Zeskanuj kod: wymiar, dekor i dodatki. Cena przelicza się na bieżąco.
yrke.pl/pl/p/Biurko-lekarskie-narozne-z-szuflada



ART. 5740 · 27 kolorów

Biurko lewitujące

Blat zawieszony na ścianie na dwóch czarnych, metalowych wspornikach. Nie ma nóg, więc podłoga pod nim zostaje wolna — łatwo tam posprzątać, wsunąć pufę albo stołek. Wymiar blatu wybierasz w konfiguratorze, a m…

Szerokość blatu	50–200 cm
Głębokość blatu	40–80 cm · co 1 cm
Grubość blatu	18 mm / 36 mm

Cena od
wersja podstawowa

603,72 zł



DOPŁATY ZA WYMIAR I WERSJĘ

Szerokość blatu 141 cm	+199,78 zł
Szerokość blatu 166 cm	+287,60 zł
Szerokość blatu 191 cm	+479,69 zł
Szerokość blatu 200 cm	+548,85 zł
Szerokość blatu 65 cm	+32,93 zł
Szerokość blatu 90 cm	+87,82 zł
Szerokość blatu 115 cm	+142,70 zł
Szerokość blatu 140 cm	+197,59 zł
Głębokość blatu 60 cm	+65,86 zł
Głębokość blatu 80 cm	+219,54 zł
Grubość blatu 36 mm	+164,66 zł

Wybrane wymiary; wszystkie dopłaty w konfiguratorze.



WYPOSAŻENIE I OPCJE

Przepusty kablowe · 8 wariantów	w cenie – +219,54 zł
Uchwyty na słuchawki	+32,93 zł
Panel LED	+109,77 zł
Organizer na przewody	+109,77 zł
Ładowarka indukcyjna (po lewej stronie, po prawej stronie)	+109,77 zł
Gniazdo 2x230V + 2xUSB	+274,43 zł
Szuflada pod klawiaturę	+100 zł

Zakresy dotyczą wariantów jednej opcji; pełna lista w konfiguratorze.

Policz cenę swojej wersji
Zeskanuj kod: wymiar, dekor i dodatki. Cena przelicza się na bieżąco.
yrke.pl/biurka/biurko-lewitujace-biale



ART. 10831 · 27 kolorów

Biurko z elektryczną regulacją wysokości

Biurko do pracy na siedząco i na stojąco: laminowany blat na wymiar na czarnym stelażu z silnikiem elektrycznym. Wysokość zmieniasz jednym przyciskiem, a ulubione ustawienia zapisujesz w pamięci panelu – rano przy biurku…

Szerokość	100–160 cm · co 1 cm
Głębokość	60–80 cm · co 1 cm
Grubość	18 mm / 36 mm

Cena od
wersja podstawowa

1 099,99 zł

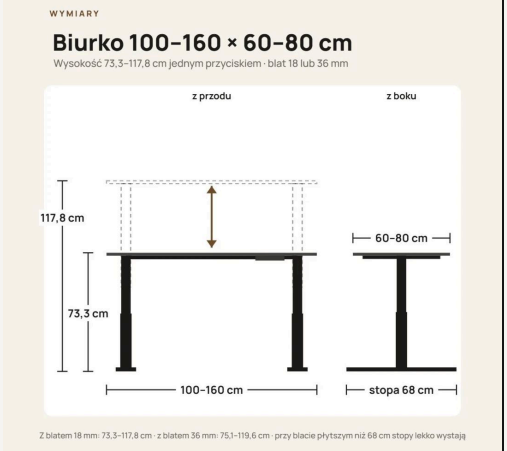

DOPŁATY ZA WYMIAR I WERSJĘ

Szerokość 110 cm	+20 zł
Szerokość 120 cm	+40 zł
Szerokość 130 cm	+80 zł
Szerokość 140 cm	+120 zł
Szerokość 150 cm	+160 zł
Szerokość 160 cm	+200 zł
Głębokość 70 cm	+20 zł
Głębokość 80 cm	+40 zł
Grubość 36 mm	+100 zł

Wybrane wymiary; wszystkie dopłaty w konfiguratorze.



WYPOSAŻENIE I OPCJE

Przepust kablowy · 2 warianty	w cenie – +80 zł
Uchwyt na słuchawki	+30 zł
Panel LED (białe, rgb)	+100 zł
Organizer na przewody	+100 zł
Ładowarka indukcyjna · 1 warianty	+100 zł
Gniazdka 2x230V + 2xUSB	+250 zł
Szuflada pod klawiaturę	+100 zł

Zakresy dotyczą wariantów jednej opcji; pełna lista w konfiguratorze.

Policz cenę swojej wersji
Zeskanuj kod: wymiar, dekor i dodatki. Cena przelicza się na bieżąco.
yrke.pl/biurka/biurko-z-elektryczna-regulacja-wy



ART. 5561 · 20 kolorów

Biurko podwójne Iron Duo

Białe — konfigurujesz pod swoje potrzeby wspólną przestrzeń dla dwóch osób: szerokość, głębokość, grubość blatu i kolor stalowych nóg, a opcjonalnie rozbudowujesz każde stanowisko o gniazdka, ładowarkę indukcyjną i…

Szerokość	160–200 cm · co 1 cm
Głębokość	60–80 cm · co 1 cm
Grubość	18 mm / 36 mm
Kolor nóg	3 warianty

Cena od
wersja podstawowa

878,15 zł



DOPŁATY ZA WYMIAR I WERSJĘ

Szerokość 166 cm	+32,93 zł
Szerokość 172 cm	+65,86 zł
Szerokość 178 cm	+98,79 zł
Szerokość 184 cm	+131,72 zł
Szerokość 190 cm	+164,66 zł
Szerokość 200 cm	+219,54 zł
Głębokość 70 cm	+109,77 zł
Głębokość 80 cm	+219,54 zł
Grubość 36 mm	+164,66 zł

Wybrane wymiary; wszystkie dopłaty w konfiguratorze.

PALETA DEKORÓW

20 dekorów płyty

Płyta Kronospan, wykończenie matowe. Zaznaczony kolor tego mebla.



WYPOSAŻENIE I OPCJE

Przepusty kablowe (okrągłe, prostokątne)	w cenie – +109,77 zł
Uchwyt na słuchawki	+65,86 zł
Organizer na przewody ((1 sztuka), (2 sztuki))	+109,77 – +219,54 zł
Ładowarka indukcyjna · 3 warianty	+109,77 – +219,54 zł
Gniazdo 2x230V + 2xUSB · 3 warianty	+274,43 – +548,85 zł
Szuflada pod klawiaturę	+100 zł

Zakresy dotyczą wariantów jednej opcji; pełna lista w konfiguratorze.

Policz cenę swojej wersji

Zeskanuj kod: wymiar, dekor i dodatki. Cena przelicza się na bieżąco.
yrke.pl/biurka/biurko-komputerowe-iron-duo-biale



ART. 9389

Biurko LOFT z metalowymi nogami

Minimalistyczne biurko loftowe z metalowymi nogami to doskonały wybór dla osób ceniących funkcjonalność i surowy, industrialny design. Prosta forma, solidna konstrukcja oraz możliwość konfiguracji sprawiają, że…

Kolor blatu	26 wariantów
Długość blatu	100–180 cm · co 5 cm
Głębokość blatu	6 wariantów
Grubość blatu	2 warianty

Cena od
wersja podstawowa

735,45 zł

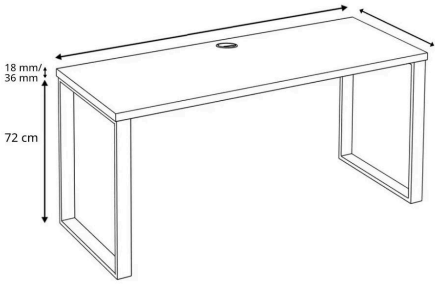

DOPŁATY ZA WYMIAR I WERSJĘ

Długość blatu 110 cm	+43,91 zł
Długość blatu 120 cm	+87,82 zł
Długość blatu 130 cm	+120,75 zł
Długość blatu 140 cm	+164,66 zł
Długość blatu 150 cm	+208,56 zł
Długość blatu 180 cm	+417,13 zł
Głębokość blatu · 5 wariantów	+65,86 – +417,13 zł
Grubość blatu Blat pogrubiony 36 mm	+164,66 zł
Profil nóg loftowych 6x2 cm	+120,75 zł
Profil nóg loftowych 8x2 cm	+241,49 zł
Przepust na przewody Przepust prostokątny	+65,86 zł
Uchwyt na słuchawki Uchwyt czarny plastikowy	+38,42 zł
Organizer na przewody Organizer czarny	+109,77 zł
Ładowarka indukcyjna Ładowarka wpuszczana w blat	+131,72 zł

Wybrane wymiary; wszystkie dopłaty w konfiguratorze. Zakresy cen dotyczą wariantów jednej opcji. Dalsze dopłaty: str. 31.

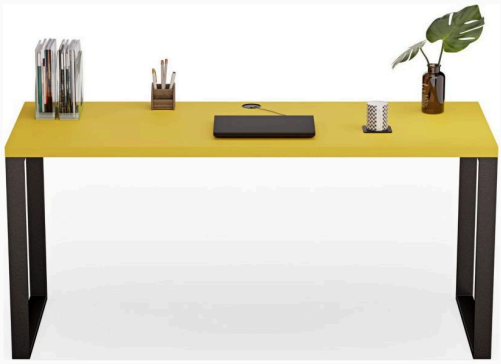

WYPOSAŻENIE I OPCJE

Kolor blatu · 26 wariantów	w cenie – +43,91 zł
Szuflada pod klawiaturę	+100 zł

Zakresy dotyczą wariantów jednej opcji; pełna lista w konfiguratorze.

Policz cenę swojej wersji

Zeskanuj kod: wymiar, dekor i dodatki. Cena przelicza się na bieżąco.

yrke.pl/pl/p/Biurko-LOFT-z-metalowymi-nogami-/93

Wymiary i wyposażenie

Biurko LOFT z metalowymi nogami · ciąg dalszy

ZAKRES	WARIANT / OPCJA	DOPŁATA
Dopłaty za wymiar i wersję	Gniazdo elektryczne Gniazdo 2x230V + 2xUSB	+274,43 zł

Wróć do karty mebla · str. 30



ART. 5982 · 3 kolory

Noga do biurka/stołu

Noga metalowa do biurka w kolorze Białym — stalowy profil prostokątny malowany proszkowo. Profil 4×2, 6×2 lub 8×2 cm, stal, malowanie proszkowe białe. Wysokość 71 cm. Mocowanie przez płytkę z 4 otworami. Biała noga pasuje…

Wysokość	71 cm / 81 cm

Cena od
wersja podstawowa

43,90 zł

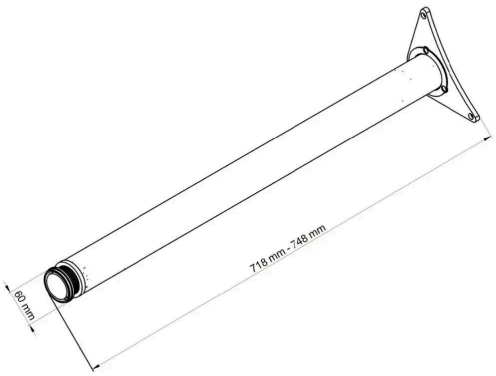

DOPŁATY ZA WYMIAR I WERSJĘ

Wysokość 81 cm	+10,97 zł



SPECYFIKACJA

Regulacja	3 cm.
Średnica	6 cm.
Materiał	Metal.
W zestawie	blaszka, śruba montażowa oraz wkręty.

Policz cenę swojej wersji
Zeskanuj kod: wymiar, dekor i dodatki. Cena przelicza się na bieżąco.
yrke.pl/akcesoria-do-biurek/noga-do-biurka-stolu



02.20 · ART. 5944

Gniazdko

Meblowe do biurka — wbudowywane w blat gniazdko 2×230V z 2×USB. Pasuje do systemu biurek loftowych z przepustem kablowym. 2 gniazda 230V + 2 porty USB. Montaż wpuszczany w blat. Pasuje do przepustu prostokątnego. Idealny do ładowania laptopa i telefonu....

329,30 zł



02.21 · ART. 5986

Noga bukowa 48 cm

— toczona noga z drewna bukowego do ław i stolików kawowych. Zestaw 4 sztuk. Wysokość: 48 cm, drewno bukowe, gwint M8. Zestaw 4 szt. Idealna do stolika kawowego. Naturalny skandynawski charakter.

59,26 zł



02.22 · ART. 5985

Noga bukowa 71 cm

— toczona noga z drewna bukowego do biurek, stołów i stolików. Zestaw 4 sztuk. Wysokość: 71 cm, drewno bukowe, gwint M8. Zestaw 4 szt. Nadaje meblowi naturalny skandynawski charakter. Wymaga nakrętki meblowej w blacie.

76,83 zł



02.23 · ART. 5987

Noga metalowa - Profil 4x2

Noga metalowa profil 4×2 cm do biurek — stalowy profil prostokątny malowany proszkowo. Profil 4×2 cm, stal, malowana proszkowo. Wys. 71 cm. Mocowanie przez płytkę. Najsmuklejszy profil — elegancki i minimalistyczny.

388,57 zł



02.24 · ART. 5988

Noga metalowa - Profil 6x2

Noga metalowa profil 6×2 cm do biurek — standardowy wybór do biurek loftowych. Profil 6×2 cm, stal malowana proszkowo. Wys. 71 cm. Kompromis między subtelnością a stabilnością.

434,68 zł



02.25 · ART. 5989

Noga metalowa - Profil 8x2

Noga metalowa profil 8×2 cm — najmasywniejszy profil, dla dużych i ciężkich blatów. Profil 8×2 cm, stal malowana proszkowo. Wys. 71 cm. Solidna noga dla dużych biurek (160 cm+) i blatów 36 mm.

517,01 zł



02.26 · ART. 5947

Przepust kablowy okrągły

Do blatu biurka — minimalistyczne okrągłe wyjście dla kabli montowane w otworze w blacie. Dostępny w kilku kolorach. Średnica 60–80 mm. Montaż przez przykręcenie. Estetycznie ukrywa kable. Klapka zamyka otwór gdy kable niepodłączone.

9,87 zł



02.27 · ART. 5946

Przepust kablowy prostokątny

Do blatu biurka — estetyczne wyjście dla kabli w kształcie prostokąta, montowane w wycięciu blatu. Dostępny w kilku kolorach. Montaż przez przykręcenie do krawędzi otworu. Ukrywa kable zasilające i sygnałowe. Łatwy demontaż.

94,39 zł



02.28 · ART. 5948

Rynna na przewody

Do biurka — metalowy profil montowany pod blatem, porządkujący kable w jednym miejscu. Wymiary: 50×8×6 cm. Montaż przez przykręcenie do spodu blatu. Eliminuje plątaninę kabli pod biurkiem. Łatwe wprowadzanie i wyciąganie kabli przez bok.

120,74 zł



02.29 · ART. 5949

Uchwyt na słuchawki

Do biurka — montowany od spodu lub z boku blatu, utrzymuje słuchawki w zasięgu ręki. Metalowy hak z podstawką. Montaż przez przykręcenie (2 śruby). Pasuje do słuchawek nausznych. Chroni słuchawki przed przypadkowym strąceniem. Estetyczne rozwiązanie dl…

54,87 zł