

17

Mała architektura

4 meble na wymiar · 1 w stałych wymiarach

5 rodzin produktów na wymiar, w dekorach płyty Kronospan.

Drukuj ten dział (PDF)

Metalowy stojak na rower spiralny	od 1 536,77 zł	162
Stojak na rower kotwiony	od 724,47 zł	163
Stojak na rower zalewany	od 713,49 zł	164
Ławka ogrodowa	od 1 503,40 zł	165
Słupek grodzący kotwiony metalowy	450,05 zł	166



ART. 6738

Metalowy stojak na rower spiralny

Modułowy, ocynkowany ogniowo. Loftowy stojak z grubego profilu stalowego 5×5 cm na 3, 4 lub 5 rowerów. Wybierasz liczbę modułów i kolor, a my produkujemy stojak w Polsce i dostarczamy go za darmo. Rowery ustawia się równolegle…

Liczba modułów — 3 warianty

Cena od
wersja podstawowa

1 536,77 zł

Wymiary i specyfikacja

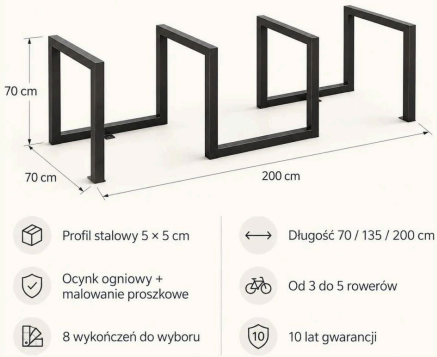

- Profil stalowy 5 × 5 cm
- Długość 70 / 135 / 200 cm
- Ocynk ogniowy + malowanie proszkowe
- Od 3 do 5 rowerów
- 8 wykończeń do wyboru
- 10 lat gwarancji

DOPŁATY ZA WYMIAR I WERSJĘ

Liczba modułów 3 moduły – długość 135 cm, do 4 rowerów	+439,08 zł
Liczba modułów 4 moduły – długość 200 cm, do 5 rowerów	+878,16 zł



WYPOSAŻENIE I OPCJE

Kolor · 8 wariantów — w cenie

Zakresy dotyczą wariantów jednej opcji; pełna lista w konfiguratorze.

Policz cenę swojej wersji

Zeskanuj kod: wymiar, dekor i dodatki. Cena przelicza się na bieżąco.
yrke.pl/stojaki-na-rowery/metalowy-stojak-na-row



ART. 6580

Stojak na rower kotwiony

Klasyczny stojak w kształcie odwróconego U z grubego profilu stalowego 5×5 cm , przykręcany do istniejącej nawierzchni – bez kucia i betonowania. Dobry wybór tam, gdzie jest już kostka brukowa, płyty betonowe albo…

Cena od
wersja podstawowa

724,47 zł

Wymiary i montaż

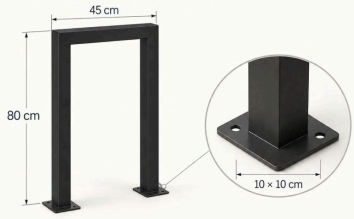

- Profil stalowy 5 × 5 cm
- Stopki 10 × 10 cm z otworami montażowymi
- Przykręcasz do betonu, kostki lub płyt
- Kotwy dobierasz do podłoża – nie są w zestawie
- Do 2 rowerów – po jednym z każdej strony





WYPOSAŻENIE I OPCJE

Kolor · 8 wariantów	w cenie

Zakresy dotyczą wariantów jednej opcji; pełna lista w konfiguratorze.

Policz cenę swojej wersji

Zeskanuj kod: wymiar, dekor i dodatki. Cena przelicza się na bieżąco.
yrke.pl/mala-architektura/stojak-na-rower-kotwio



ART. 6579

Stojak na rower zalewany

Klasyczny stojak w kształcie odwróconego U z grubego profilu stalowego 5×5 cm , montowany na stałe przez zabetonowanie w gruncie. Najpewniejszy sposób mocowania – stojaka nie da się odkręcić ani wyrwać. Do 2…

Cena od
wersja podstawowa

713,49 zł

Wymiary i montaż

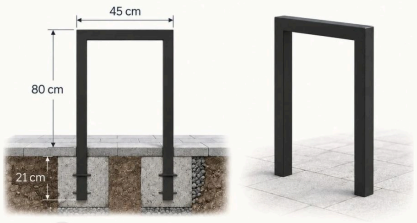

- Profil stalowy 5 × 5 cm
- Nogi do zalania betonem – 21 cm w gruncie
- Płaskowniki na nogach blokują obracanie
- Bez kotew – wystarczy beton
- Do 2 rowerów – po jednym z każdej strony





WYPOSAŻENIE I OPCJE

Kolor · 8 wariantów — w cenie

Zakresy dotyczą wariantów jednej opcji; pełna lista w konfiguratorze.

Policz cenę swojej wersji

Zeskanuj kod: wymiar, dekor i dodatki. Cena przelicza się na bieżąco.
yrke.pl/mala-architektura/stojak-na-rower-zalewa



ART. 6657

Ławka ogrodowa

— solidna, metalowa ławka do przestrzeni zewnętrznych, która łączy prostotę formy z trwałością materiałów. Sprawdza się na tarasie, w ogrodzie, na patio i w przestrzeni publicznej — wszędzie tam, gdzie potrzebne jest wygodne…

Długość	1200 [mm] / 1700 [mm]

Cena od
wersja podstawowa

1 503,40 zł

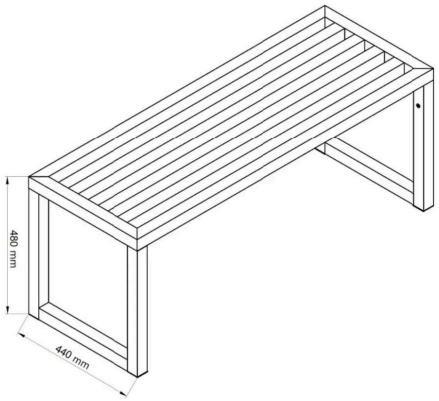

DOPŁATY ZA WYMIAR I WERSJĘ

Długość 1700 [mm]	+219,54 zł



WYPOSAŻENIE I OPCJE

Kotwy	+87,81 zł

Policz cenę swojej wersji
Zeskanuj kod: wymiar, dekor i dodatki. Cena przelicza się na bieżąco.
yrke.pl/meble-ogrodowe/meble-tarasowe-i-ogrodowe



17.05 · ART. 6739

Słupek grodzący kotwiony metalowy

Pionowy słupek ze stalowego profilu przeznaczony do wyznaczania stref, zabezpieczania wejść i grodzenia obszarów — mocowany kotwowo w podłożu. Wysokość: 90 cm , przekrój profilu: 8×8 cm , wymiar blachy kotwiącej: 15×15 cm . Stalowy profil kwadratowy zapewni…

450,05 zł