

06

Przechowywanie

20 mebli na wymiar · 5 w stałych wymiarach

25 rodzin produktów na wymiar, w dekorach płyty Kronospan.

Drukuj ten dział (PDF)

Przechowywanie

25 mebli

06.01	Regał Metalowy Loftowy Industrialny	Regały loftowe	od 569,99 zł	64
06.02	Meble do przedpokoju z szafą z szufladami i kom…	Zestawy do przedpokoju	od 4 421,91 zł	65
06.03	Meble do przedpokoju loftowe z regałem i stojaki…	Zestawy do przedpokoju	od 3 018,63 zł	67
06.04	Meble do przedpokoju z panelami tapicerowanymi	Zestawy do przedpokoju	od 3 293,09 zł	69
06.05	Meble do przedpokoju z szafą i szafką na buty	Zestawy do przedpokoju	od 2 632,07 zł	70
06.06	Meble do przedpokoju z szafą podwójną i panela…	Zestawy do przedpokoju	od 3 755,81 zł	71
06.07	Komoda do przedpokoju z siedziskiem	Szafki na buty	od 1 536,77 zł	72
06.08	Szafka na buty	Szafki na buty	od 933,03 zł	73
06.09	Szafka na buty z półką	Szafki na buty	od 987,92 zł	74
06.10	Regał kostka otwarty 2×2 / 3×3 / 4×4	Regały otwarte	od 599,99 zł	75
06.11	Regał pionowy	Regały otwarte	od 658,61 zł	76
06.12	Szafka pod umywalkę	Szafki łazienkowe	od 1 427 zł	77
06.13	Wisząca łazienkowa szafka pod umywalkę	Szafki łazienkowe	od 1 199,99 zł	78
06.14	Regał słupek Ada	Regał pojedynczy	od 1 097,69 zł	79
06.15	Regał pojedynczy	Regał pojedynczy	od 1 097,69 zł	80
06.16	Konsola do salonu przedpokoju	Konsole	od 548,84 zł	81
06.17	Regał podwójny	Regał podwójny	od 1 207,46 zł	82
06.18	Stojak metalowy na buty	Stojak na buty	od 933,03 zł	83
06.19	Szafka pod akwarium	Szafka pod akwarium	od 1 679,47 zł	84
06.20	Pawlacz	Pawlacze	od 658,61 zł	85
06.21	Regał skandynawski kostka - Kolekcja SCANDI	Regały otwarte	680,56 zł	86
06.22	Regał skandynawski potrójny - Kolekcja Scandi	Regały otwarte	680,56 zł	86
06.23	Regał metalowy podwójny - kolekcja Metalove	Regały loftowe	1 756,31 zł	86
06.24	Regał metalowy pojedynczy - kolekcja Metalove	Regały loftowe	1 427 zł	86
06.25	Regał skandynawski schodkowy - Kolekcja Scandi	Regały schodkowe	823,26 zł	87



ART. 6318 · 27 kolorów

Regał Metalowy Loftowy Industrialny

Solidny regał w stylu loft na czarnym stalowym stelażu, który zamawiasz w swoim wymiarze: od niskiej półki pod okno po wysoki regał na książki. Sprawdzi się w salonie, gabinecie, biurze, przedpokoju i garderobie. Wymiar co do…

Szerokość	40–180 cm · co 1 cm
Głębokość	20–60 cm · co 1 cm
Wysokość	141 wariantów
Grubość półek	18 mm / 36 mm

Cena od
wersja podstawowa

569,99 zł



DOPŁATY ZA WYMIAR I WERSJĘ

Szerokość 63 cm	+28 zł
Szerokość 86 cm	+71 zł
Szerokość 109 cm	+349 zł
Szerokość 132 cm	+514 zł
Szerokość 155 cm	+715 zł
Szerokość 180 cm	+1 002 zł
Głębokość 40 cm	+175 zł
Głębokość 60 cm	+850 zł
Grubość półek 36 mm	+313 zł

Wybrane wymiary; wszystkie dopłaty w konfiguratorze.



WYPOSAŻENIE I OPCJE

Wysokość · 141 wariantów	w cenie – +1 107 zł

Zakresy dotyczą wariantów jednej opcji; pełna lista w konfiguratorze.

Policz cenę swojej wersji

Zeskanuj kod: wymiar, dekor i dodatki. Cena przelicza się na bieżąco.
yrke.pl/reagly/regal-loftowy-industrialny-bialy



ART. 13232 · 29 kolorów

Meble do przedpokoju z szafą z szufladami i komodą

Zestaw dla przedpokoju, w którym trzeba schować dużo rzeczy. Zestaw składa się z szafy dwudrzwiowej z dwiema szufladami (200×90×48 cm), komody na nóżkach 6 cm (66×40×100 cm), wieszaka z lustrem (100×60×20 cm) i…

Uchwyty	4 warianty
Nogi	Srebrne / Czarne / Bukowe 10…
Kolor haczyków wieszaka	4 warianty
Szafa – nadstawka	Bez nadstawki / Z nadstawką

Cena od

~~wersja podstawowa~~

4 421,91 zł

WYMIARY

Cztery meble, jeden zestaw

Szafa Kamil, komoda, wieszak z lustrem i pufa



90 × 48 × 200 cm	100 × 40 × 66 cm	60 × 20 × 100 cm	45 × 40 × 40 cm
Szafa z szufladami	Komoda na nóżkach	Wieszak z lustrem	Pufa tapicerowana

Szerokość × głębokość × wysokość · wersja ze zdjęcia, w konfiguratorze dobierasz wymiary

DOPŁATY ZA WYMIAR I WERSJĘ

Nogi Bukowe 10 cm	+40 zł
Szafa – nadstawka Z nadstawką	+547,75 zł
Komoda – szerokość 120 cm	+109,77 zł
Komoda – szerokość 140 cm	+197,59 zł
Komoda – głębokość 45 cm	+71,35 zł
Komoda – głębokość 50 cm	+142,70 zł
Pufa – długość 51 cm	+23,05 zł
Pufa – długość 72 cm	+98,79 zł
Pufa – długość 93 cm	+214,05 zł
Pufa – długość 114 cm	+353,90 zł
Pufa – długość 135 cm	+506,04 zł
Pufa – długość 160 cm	+687,16 zł
Pufa – szerokość 45 cm	+16,47 zł
Pufa – szerokość 60 cm	+32,93 zł

Wybrane wymiary; wszystkie dopłaty w konfiguratorze. Dalsze dopłaty: str. 66.

PALETA DEKORÓW

27 kolorów, jeden zestaw

27 dekorów Kronospan · szafa, komoda i wieszak w jednym dekorze



WYPOSAŻENIE I OPCJE

Pufa – tkanina · 100 wariantów	w cenie

Zakresy dotyczą wariantów jednej opcji; pełna lista w konfiguratorze.

Policz cenę swojej wersji

Zeskanuj kod: wymiar, dekor i dodatki. Cena przelicza się na bieżąco.

yrke.pl/nasze-meble/przechowywanie/zestaw-do-prz

Wymiary i wyposażenie

Meble do przedpokoju z szafą z szufladami i komodą · ciąg dalszy

ZAKRES	WARIANT / OPCJA	DOPŁATA
Dopłaty za wymiar i wersję	Pufa – wysokość 45 cm	+8,23 zł
Dopłaty za wymiar i wersję	Pufa – wysokość 60 cm	+54,89 zł



ART. 12937 · 27 kolorów

Meble do przedpokoju loftowe z regałem i stojakiem na buty

— Biały. Meble do przedpokoju loftowe z regałem i stojakiem na buty w kolorze biały to otwarty zestaw w stylu industrialnym, który łączy płytę z czarną stalą.

Nogi	Srebrne / Czarne / Bukowe 10…
Kolor haczyków wieszaka	Chromowany / Czarny / Złoty
Wieszak – szerokość	20 wariantów
Wieszak – półka	Bez półki / Z półką

Cena od
wersja podstawowa

3 018,63 zł



DOPŁATY ZA WYMIAR I WERSJĘ

Nogi Bukowe 10 cm	+20 zł
Regał – wysokość 200 cm	+100 zł
Stojak – szerokość 65 cm	+75 zł
Stojak – szerokość 80 cm	+150 zł
Stojak – szerokość 95 cm	+225 zł
Stojak – szerokość 110 cm	+300 zł
Stojak – szerokość 125 cm	+475 zł
Stojak – szerokość 140 cm	+550 zł
Stojak – wysokość 80 cm	+30 zł
Stojak – wysokość 90 cm	+60 zł
Stojak – głębokość 45 cm	+120 zł
Stojak – głębokość 60 cm	+240 zł
Stojak – grubość blatu 36 mm	+100 zł
Pufa – długość 95 cm	+225,03 zł

Wybrane wymiary; wszystkie dopłaty w konfiguratorze. Dalsze dopłaty: str. 68.



WYPOSAŻENIE I OPCJE

Wieszak – szerokość · 20 wariantów	w cenie – +329,31 zł
Pufa – tkanina · 100 wariantów	w cenie

Zakresy dotyczą wariantów jednej opcji; pełna lista w konfiguratorze.

Policz cenę swojej wersji

Zeskanuj kod: wymiar, dekor i dodatki. Cena przelicza się na bieżąco.
yrke.pl/nasze-meble/przechowywanie/zestaw-do-prz

Wymiary i wyposażenie

Meble do przedpokoju loftowe z regałem i stojakiem na buty · ciąg dalszy

ZAKRES	WARIANT / OPCJA	DOPŁATA
Dopłaty za wymiar i wersję	Pufa – długość 160 cm	+687,16 zł
Dopłaty za wymiar i wersję	Pufa – szerokość 45 cm	+16,47 zł
Dopłaty za wymiar i wersję	Pufa – szerokość 60 cm	+32,93 zł
Dopłaty za wymiar i wersję	Pufa – wysokość 45 cm	+8,23 zł
Dopłaty za wymiar i wersję	Pufa – wysokość 60 cm	+54,89 zł

Wróć do karty mebla · str. 67

Konfigurator i bieżąca cena na yrke.pl



ART. 9078 · 27 kolorów

Meble do przedpokoju z panelami tapicerowanymi

Kompletny zestaw, który sam konfigurujesz pod swój przedpokój. Zestaw składa się z szafy (200×40×50 cm), komody z siedziskiem (89×40×118 cm), wieszaka (120×50 cm) i 8 paneli tapicerowanych, tworząc spójną,…

Uchwyty	Srebrny standard / Czarn…
Nogi	3 warianty
Kolor haczyków wieszaka	Chromowany / Czarny / Zł…
Kolor paneli oraz siedziska	100 wariantów

Cena od **3 293,09 zł**

~~wersja podstawowa~~



DOPŁATY ZA WYMIAR I WERSJĘ

Środek szafy Drążek + 2 półki	+43,91 zł
Środek szafy 5 półek	+142,70 zł



WYPOSAŻENIE I OPCJE

Kolor paneli oraz siedziska · 100 wariantów	w cenie

Zakresy dotyczą wariantów jednej opcji; pełna lista w konfiguratorze.

Policz cenę swojej wersji

Zeskanuj kod: wymiar, dekor i dodatki. Cena przelicza się na bieżąco.

yrke.pl/pl/p/Meble-do-przedpokoju-z-panelami-tap



ART. 12920 · 27 kolorów

Meble do przedpokoju z szafą i szafką na buty

Kompaktowy zestaw do wąskiego wejścia, który sam konfigurujesz. Zestaw składa się z szafy (200×40×50 cm), szafki na buty na nogach (89×60×25 cm), wieszaka ściennego (60 cm, 7 haczyków) i 2 paneli tapicerowanych…

Uchwyty	4 warianty
Nogi	Srebrne / Czarne / Bukowe 1…
Kolor haczyków wieszaka	Chromowany / Czarny / Złoty
Kolor paneli i siedziska	100 wariantów

Cena od
wersja podstawowa

2 632,07 zł



DOPŁATY ZA WYMIAR I WERSJĘ

Nogi Bukowe 10 cm	+40 zł
Szafa – wysokość 200 cm	+150 zł
Szafa – szerokość 50 cm	+60 zł
Szafa – głębokość 45 cm	+40 zł
Szafa – głębokość 50 cm	+80 zł
Szafa – wnętrze Drążek + 2 półki	+30 zł
Szafa – wnętrze Półki	+140 zł
Szafa – nadstawka Z nadstawką	+399 zł



WYPOSAŻENIE I OPCJE

Kolor paneli i siedziska · 100 wariantów	w cenie
Wieszak – szerokość · 20 wariantów	w cenie – +329,31 zł

Zakresy dotyczą wariantów jednej opcji; pełna lista w konfiguratorze.

Policz cenę swojej wersji

Zeskanuj kod: wymiar, dekor i dodatki. Cena przelicza się na bieżąco.
yrke.pl/nasze-meble/przechowywanie/zestaw-do-prz



ART. 12926 · 27 kolorów

Meble do przedpokoju z szafą podwójną i panelami...

— Biały. Meble do przedpokoju z szafą podwójną i panelami tapicerowanymi w kolorze biały to pełna garderoba do większego przedpokoju, którą sam konfigurujesz.

Uchwyty	4 warianty
Nogi	Srebrne / Czarne / Bukowe 1…
Kolor haczyków wieszaka	Chromowany / Czarny / Złoty
Kolor paneli i siedziska	100 wariantów

Cena od
wersja podstawowa

3 755,81 zł



DOPŁATY ZA WYMIAR I WERSJĘ

Nogi Bukowe 10 cm	+40 zł
Szafa – wysokość 200 cm	+150 zł
Szafa – szerokość 90 cm	+100 zł
Szafa – głębokość 45 cm	+80 zł
Szafa – głębokość 50 cm	+130 zł
Szafa – wnętrze · 5 wariantów	+30 – +140 zł
Szafa – nadstawka Z nadstawką	+599 zł

Zakresy cen dotyczą wariantów jednej opcji.



WYPOSAŻENIE I OPCJE

Kolor paneli i siedziska · 100 wariantów	w cenie
Wieszak – szerokość · 20 wariantów	w cenie – +329,31 zł

Zakresy dotyczą wariantów jednej opcji; pełna lista w konfiguratorze.

Policz cenę swojej wersji

Zeskanuj kod: wymiar, dekor i dodatki. Cena przelicza się na bieżąco.
yrke.pl/nasze-meble/przechowywanie/zestaw-do-prz



ART. 8223 · 27 kolorów

Komoda do przedpokoju z siedziskiem

Komoda, ławka i schowek na buty w jednym meblu. Usiądziesz wygodnie przy zakładaniu butów, buty schowasz w szafce pod siedziskiem, a w trzech szufladach zmieszczą się czapki, rękawiczki, klucze i drobiazgi. Korpus i fronty są …

Wersja	Lewa / Prawa
Uchwyt	3 warianty
Nogi	Bukowe / Czarne / Srebrne
Kolor tapicerki	16 wariantów

Cena od **1 536,77 zł**
wersja podstawowa

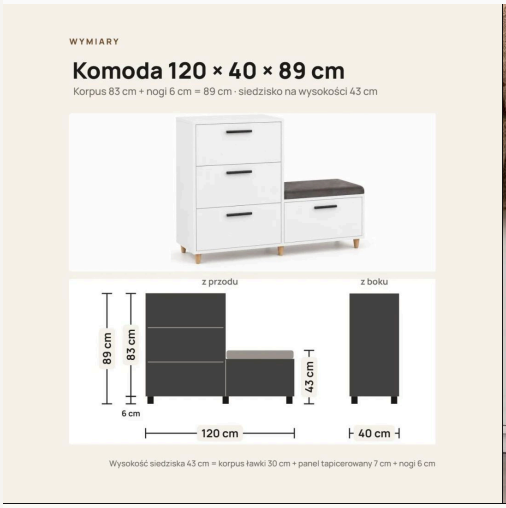





WYPOSAŻENIE I OPCJE

Kolor tapicerki · 16 wariantów	w cenie

Zakresy dotyczą wariantów jednej opcji; pełna lista w konfiguratorze.

Policz cenę swojej wersji

Zeskanuj kod: wymiar, dekor i dodatki. Cena przelicza się na bieżąco.

yrke.pl/przedpokoj/regaly/komoda-z-siedziskiem/k



ART. 8739 · 27 kolorów

Szafka na buty

Uchylna w kolorze biała to praktyczne rozwiązanie do przedpokoju z dwoma komorami z panelami uchylnymi od góry. Mieści do 12 par butów i zajmuje minimalną przestrzeń — idealna do wąskich wejść, gdzie każdy centymetr ma…

Uchwyt 3 warianty

Cena od
wersja podstawowa

933,03 zł







SPECYFIKACJA

Pełna lista opcji w konfiguratorze na yrke.pl.

Policz cenę swojej wersji
Zeskanuj kod: wymiar, dekor i dodatki. Cena przelicza się na bieżąco.
yrke.pl/nasze-meble/przechowywanie/szafki-na-but



ART. 8759 · 20 kolorów

Szafka na buty z półką

Praktyczne rozwiązanie do przedpokoju, które łączy dwie zamykane komory uchylne z otwartą półką u góry. Mieści do 12 par butów w zamkniętej części, a półka sprawdza się do butów, których szukasz najczęściej, lub do koszyków i…

Uchwyt 3 warianty

Cena od
wersja podstawowa

987,92 zł





PALETA DEKORÓW

20 dekorów płyty

Płyta Kronospan, wykończenie matowe. Zaznaczony kolor tego mebla.

Biały	Czarny	Szary	Grafit	Cappuccino
Dąb Sonoma	Dąb Złoty	Dąb Kamienny	Sosna	Buk
Olcha	Orzech	Błękit	Ocean	Żółty
Różowy	Beton jasny	Dąb Artisan	Wenge	Czerwony

SPECYFIKACJA

Ilość półek	1.

Policz cenę swojej wersji

Zeskanuj kod: wymiar, dekor i dodatki. Cena przelicza się na bieżąco.
yrke.pl/pl/p/Szafka-na-buty-z-polka-Biala/8759



ART. 10924 · 27 kolorów

Regał kostka otwarty 2×2 / 3×3 / 4×4

Prosty, otwarty regał z kwadratowymi schowkami 30 × 30 cm – w trzech rozmiarach: 2×2 (4 schowki), 3×3 (9 schowków) i 4×4 (16 schowków). Zmieści książki, segregatory, kosze i pudełka, a dzięki głębokości 30 cm ni…

Rozmiar	3 warianty
Nogi	5 wariantów

Cena od
wersja podstawowa

599,99 zł

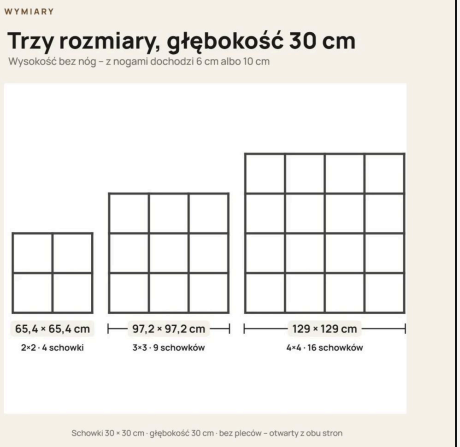

DOPŁATY ZA WYMIAR I WERSJĘ

Rozmiar 3×3 – 97,2 × 30 × 97,2 cm	+200 zł
Rozmiar 4×4 – 129 × 30 × 129 cm	+400 zł
Nogi · 4 warianty	+40 zł

Zakresy cen dotyczą wariantów jednej opcji.



SPECYFIKACJA

Materiał	Płyta laminowana o grubości 18 mm i gęstości 684 kg/m³, badana…

Policz cenę swojej wersji
Zeskanuj kod: wymiar, dekor i dodatki. Cena przelicza się na bieżąco.
yrke.pl/regaly/regal-kostka-otwarty-bialy



ART. 6057 · 20 kolorów

Regał pionowy

Wiszący w dekorze Biały to wąski mebel ścienny, który pozwala wykorzystać przestrzeń pionową bez zajmowania miejsca na podłodze. odstęp między półkami: 20 cm. Elementy mebla wykonano z płyty laminowanej o grubości…

Ilość półek / wysokość 5 wariantów

Cena od
wersja podstawowa

658,61 zł

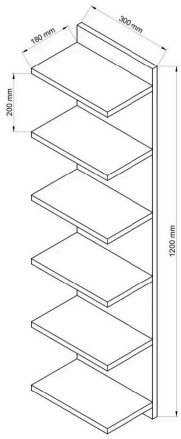

DOPŁATY ZA WYMIAR I WERSJĘ

Ilość półek / wysokość · 4 warianty	+10,98 – +54,88 zł

Zakresy cen dotyczą wariantów jednej opcji.

PALETA DEKORÓW

20 dekorów płyty

Płyta Kronospan, wykończenie matowe. Zaznaczony kolor tego mebla.

Biały	Czarny	Szary	Grafit	Cappuccino
Dąb Sonoma	Dąb Złoty	Dąb Kamienny	Sosna	Buk
Olcha	Orzech	Błękit	Ocean	Żółty
Różowy	Beton jasny	Dąb Artisan	Wenge	Czerwony

SPECYFIKACJA

Materiał	Płyta laminowana o grubości 18 mm i gęstości 684 kg/m³, badana…

Policz cenę swojej wersji

Zeskanuj kod: wymiar, dekor i dodatki. Cena przelicza się na bieżąco.
yrke.pl/regal-podwieszany/regal-pionowy-bialy



ART. 8517 · 27 kolorów

Szafka pod umywalkę

Praktyczny mebel łazienkowy, w którym sam konfigurujesz szerokość i rodzaj uchwytu. Szafka stoi na metalowym stelażu: korpus ma 70 cm wysokości, a całość razem ze stelażem – 80 cm. W środku mieści wewnętrzną półkę do…

Szerokość	40 cm / 60 cm / 80 cm / 100 cm
Uchwyty	3 warianty

Cena od
wersja podstawowa

1 427 zł



DOPŁATY ZA WYMIAR I WERSJĘ

Szerokość 60 cm	+76,84 zł
Szerokość 80 cm	+109,77 zł
Szerokość 100 cm	+153,68 zł



SPECYFIKACJA

Materiał	Płyta laminowana 18 mm.

Policz cenę swojej wersji
Zeskanuj kod: wymiar, dekor i dodatki. Cena przelicza się na bieżąco.
yrke.pl/szafki-lazienkowe/szafka-pod-umywalke-bi



ART. 9199 · 27 kolorów

Wisząca łazienkowa szafka pod umywalkę

Praktyczny mebel łazienkowy do zawieszenia na ścianie, w którym sam konfigurujesz szerokość i rodzaj uchwytu. Szafka ma 70 cm wysokości i mieści wewnętrzną półkę — przydatną do przechowywania kosmetyków i akcesoriów…

Szerokość	60 cm / 80 cm / 100 cm
Uchwyty	3 warianty

Cena od
wersja podstawowa

1 199,99 zł

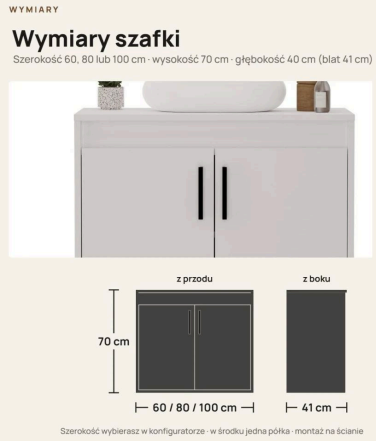

DOPŁATY ZA WYMIAR I WERSJĘ

Szerokość 60 cm	+70 zł
Szerokość 100 cm	+140 zł



SPECYFIKACJA

Materiał	Płyta laminowana 18 mm.
Wysokość	70 cm.

Policz cenę swojej wersji
Zeskanuj kod: wymiar, dekor i dodatki. Cena przelicza się na bieżąco.
yrke.pl/pl/p/Wiszaca-lazienkowa-szafka-pod-umywa



ART. 6932 · 27 kolorów

Regał słupek Ada

Wąski, wysoki regał z otwartymi półkami w dekorze Biały. Ma tylko 45 cm szerokości, więc zmieści się obok szafy, przy oknie albo w rogu, gdzie szerszy mebel nie wejdzie. Dużo miejsca na małej powierzchni – 5 półek na 45 × 48 cm…

Rodzaj	Basic 180 cm / Basic 200 cm
Nogi	Standard (srebrny) / Czarne

Cena od
wersja podstawowa

1 097,69 zł



DOPŁATY ZA WYMIAR I WERSJĘ

Rodzaj Basic 200 cm	+100 zł



SPECYFIKACJA

Materiał	Płyta laminowana 18 mm grubości o gęstości 684 kg/m3 według badnia…

Policz cenę swojej wersji
Zeskanuj kod: wymiar, dekor i dodatki. Cena przelicza się na bieżąco.
yrke.pl/meble-biurowe/regal-slupek-ada-bialy



ART. 6198 · 20 kolorów

Regał pojedynczy

Wąski, otwarty mebel z pięcioma półkami. Szerokość 40 cm ułatwia wykorzystanie niewielkiej przestrzeni, a głębokość 48 cm zapewnia miejsce na książki, dokumenty, pojemniki i dekoracje. nogi: standardowe srebrne lub czarne — wybór…

Rodzaj	Basic 180 cm / Basic 200 cm
Nogi	Standard (srebrny) / Czarne

Cena od
wersja podstawowa

1 097,69 zł

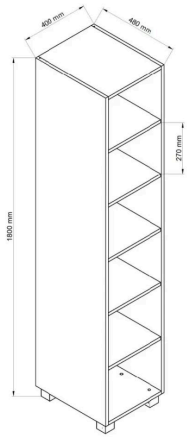

DOPŁATY ZA WYMIAR I WERSJĘ

Rodzaj Basic 200 cm	+109,77 zł

PALETA DEKORÓW

20 dekorów płyty

Płyta Kronospan, wykończenie matowe. Zaznaczony kolor tego mebla.



SPECYFIKACJA

Materiał	Płyta laminowana o grubości 18 mm i gęstości 684 kg/m³, badana…

Policz cenę swojej wersji

Zeskanuj kod: wymiar, dekor i dodatki. Cena przelicza się na bieżąco.
yrke.pl/meble-biurowe/regal-pojedynczy-bialy



ART. 8456 · 27 kolorów

Konsola do salonu przedpokoju

Wąska konsola na czarnej, metalowej ramie z blatem w dekorze Biały. Długość, głębokość i wysokość wybierasz co 1 cm, więc dopasujesz ją do ściany w przedpokoju, za sofą albo pod telewizorem. Wymiar co do centymetra – długoś…

Długość (x)	30–160 cm · co 1 cm
Szerokość (y)	20–60 cm · co 1 cm
Wysokość (z)	40–100 cm · co 1 cm
Grubość blatu	18 mm / 36 mm

Cena od
wersja podstawowa

548,84 zł

WYMIARY

Konsola na wymiar, co 1 cm

Długość, głębokość i wysokość wybierasz przy zamówieniu



30–160 cm długość	20–60 cm głębokość
40–100 cm wysokość	18 / 36 mm grubość blatu

DOPŁATY ZA WYMIAR I WERSJĘ

Długość (x) 51 cm	+136,01 zł
Długość (x) 72 cm	+272,01 zł
Długość (x) 93 cm	+408,02 zł
Długość (x) 114 cm	+544,02 zł
Długość (x) 135 cm	+680,03 zł
Długość (x) 160 cm	+841,94 zł
Szerokość (y) 40 cm	+281,01 zł
Szerokość (y) 60 cm	+562,02 zł
Wysokość (z) 70 cm	+148,19 zł
Wysokość (z) 100 cm	+296,38 zł
Grubość blatu 36 mm	+109,77 zł

Wybrane wymiary; wszystkie dopłaty w konfiguratorze.

PALETA DEKORÓW

27 kolorów, jedna konsola

27 dekorów Kronospan · blat w jednym dekorze, rama czarna



SPECYFIKACJA

Pełna lista opcji w konfiguratorze na yrke.pl.

Policz cenę swojej wersji

Zeskanuj kod: wymiar, dekor i dodatki. Cena przelicza się na bieżąco.
yrke.pl/pl/p/Konsola-do-salonu-przedpokoju-Biala



ART. 6214 · 27 kolorów

Regał podwójny

Szeroki regał z otwartymi półkami w dekorze Biały. Ma 80 cm szerokości i 48 cm głębokości, więc pomieści segregatory, książki i pudełka w biurze, salonie albo pokoju dziecka. Dużo miejsca na półkach – 5 półek o szerokości 7…

Rodzaj	Basic 180 cm / Basic 200 cm
Nogi	Standard (srebrny) / Czarne

Cena od
wersja podstawowa

1 207,46 zł



DOPŁATY ZA WYMIAR I WERSJĘ

Rodzaj Basic 200 cm	+54,88 zł



SPECYFIKACJA

Materiał	Płyta laminowana o grubości 18 mm i gęstości 684 kg/m³, badana…

Policz cenę swojej wersji
Zeskanuj kod: wymiar, dekor i dodatki. Cena przelicza się na bieżąco.
yrke.pl/regaly/regal-podwojny-bialy



ART. 6283 · 27 kolorów

Stojak metalowy na buty

Stojak na buty wykonujemy na zamówienie w Polsce. Szerokość, wysokość i głębokość dopasujesz do wnętrza z dokładnością do 1 cm, a w konfiguratorze wybierzesz także grubość blatu. Model ma jeden metalowy poziom do…

Szerokość	50–140 cm · co 1 cm
Wysokość	70–90 cm · co 1 cm
Głębokość	30–60 cm · co 1 cm
Grubość blatu	18 mm / 36 mm

Cena od
wersja podstawowa

933,03 zł

WYMIARY

Stojak na wymiar, co 1 cm

Szerokość, wysokość i głębokość wybierasz przy zamówieniu



50–140 cm szerokość	30–60 cm głębokość
70–90 cm wysokość	18 / 36 mm grubość blatu

DOPŁATY ZA WYMIAR I WERSJĘ

Szerokość 65 cm	+75 zł
Szerokość 80 cm	+150 zł
Szerokość 95 cm	+225 zł
Szerokość 110 cm	+300 zł
Szerokość 125 cm	+475 zł
Szerokość 140 cm	+550 zł
Wysokość 80 cm	+30 zł
Wysokość 90 cm	+60 zł
Głębokość 45 cm	+120 zł
Głębokość 60 cm	+240 zł
Grubość blatu 36 mm	+100 zł

Wybrane wymiary; wszystkie dopłaty w konfiguratorze.

PALETA DEKORÓW

27 kolorów, jeden stojak

27 dekorów Kronospan · blat w wybranym dekorze, stelaż czarny



SPECYFIKACJA

Długość	50–140 cm.

Policz cenę swojej wersji

Zeskanuj kod: wymiar, dekor i dodatki. Cena przelicza się na bieżąco.
yrke.pl/przechowywanie/stojak-na-buty-bialy



ART. 8497 · 26 kolorów

Szafka pod akwarium

Solidna podstawa dla akwarium z płyty laminowanej 18 mm z 3 półkami wewnętrznymi. Uchwyt wybierasz w konfiguratorze. Płyta laminowana 18 mm zapewnia nośność niezbędną dla wypełnionego akwarium. Stabilna…

Uchwyty 3 warianty

Cena od
wersja podstawowa

1 679,47 zł

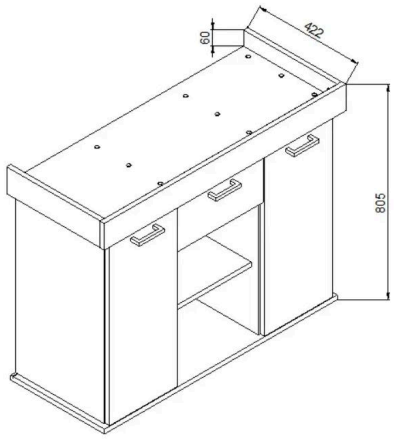



PALETA DEKORÓW

26 dekorów płyty

Płyta Kronospan, wykończenie matowe. Zaznaczony kolor tego mebla.

Biały · Czarny · Szary · Grafit · Cappucci… · Dąb Sono… · Dąb Złoty · Dąb Kami… · Sosna · Buk · Olcha · Orzech · Błękit · Ocean · Żółty · Różowy · Beton jas… · Beton Rdz… · Beton Cza… · Kaszmir · Dąb Artisan · Dąb Evoke · Dąb Wotan · Dąb Crem… · Wenge · Czerwony

SPECYFIKACJA

Pełna lista opcji w konfiguratorze na yrke.pl.

Policz cenę swojej wersji

Zeskanuj kod: wymiar, dekor i dodatki. Cena przelicza się na bieżąco.
yrke.pl/przechowywanie/szafa-pod-akwarium-biala



ART. 8557 · 20 kolorów

Pawlacz

Wisząca szafka naścienna z dwiema półkami wewnętrznymi. Sam konfigurujesz szerokość: 80, 90, 100, 110 lub 120 cm oraz rodzaj nóg/uchwytu. W konfiguratorze wybierasz szerokość: 80 cm (cena bazowa), 90 cm (+20…

Szerokość	5 wariantów
Uchwyty	Bukowe / Czarne / Bez uchwytów

Cena od
wersja podstawowa

658,61 zł

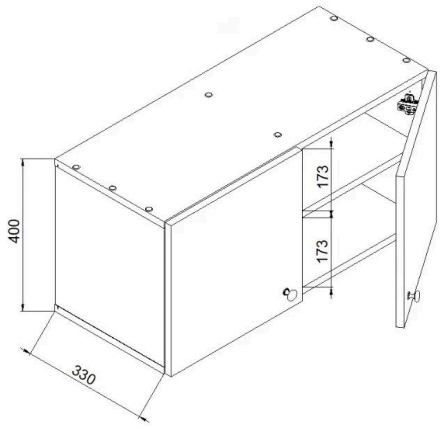

DOPŁATY ZA WYMIAR I WERSJĘ

Szerokość · 4 warianty	+21,95 – +87,82 zł

Zakresy cen dotyczą wariantów jednej opcji.

PALETA DEKORÓW

20 dekorów płyty

Płyta Kronospan, wykończenie matowe. Zaznaczony kolor tego mebla.



SPECYFIKACJA

Pełna lista opcji w konfiguratorze na yrke.pl.

Policz cenę swojej wersji

Zeskanuj kod: wymiar, dekor i dodatki. Cena przelicza się na bieżąco.
yrke.pl/przechowywanie/pawlacz-bialy



06.21 · ART. 6437 · 20 kolorów

Regał skandynawski kostka - Kolekcja SCANDI

Regał skandynawski kostka w kolorze Biała — niski, szeroki regał z 4 otwartymi półkami na bukowych nóżkach, z kolekcji SCANDI. Ręcznie wykonany w polskiej firmie.

680,56 zł



06.22 · ART. 6453 · 20 kolorów

Regał skandynawski potrójny - Kolekcja Scandi

Regał skandynawski potrójny w dekorze Biały to otwarty, wąski model z kolekcji Scandi. Dwie półki tworzą trzy poziomy na książki, dekoracje i podręczne przedmioty. Regał ma stałą szerokość 40 cm i wysokość 104 cm. Głębokość korpusu wynosi 40 cm, a górny blat ma 42 cm....

680,56 zł



06.23 · ART. 6397 · 28 kolorów

Regał metalowy podwójny - kolekcja Metalove

Szeroki, wysoki regał z otwartymi półkami na czarnym stalowym stelażu – z kolekcji Metalove. Pomieści książki, płyty, pudełka i dekoracje, a loftowy stelaż unosi go nad podłogą, dzięki czemu mebel wygląda lekko i łatwo pod nim posprzątać. Wszystkie elementy z płyty są w...

1 756,31 zł



06.24 · ART. 6386 · 28 kolorów

Regał metalowy pojedynczy - kolekcja Metalove

Smukły, wysoki regał z otwartymi półkami na czarnym stalowym stelażu – z kolekcji Metalove. Ma tylko 40 cm szerokości, więc zmieści się w wąskiej wnęce, obok biurka, okna albo szafy. Pomieści książki, płyty, pudełka i dekoracje, a loftowy stelaż unosi go nad podłogą, dzięki...

1 427 zł



06.25 · ART. 6469 · 27 kolorów

Regał skandynawski schodkowy - Kolekcja Scandi

Otwarty regał z kolekcji Scandi o kaskadowej, schodkowej bryle: sześć kwadratowych schowków ułożonych w trzy stopnie – trzy, dwa i jeden. Mieści książki, kosze, rośliny i dekoracje, a smukłe bukowe nóżki dodają mu lekkości. Korpus i półki są w dekorze Biały, z obrzeżem ABS w tym…

823,26 zł