

09

# Stoły kuchenne

10 mebli na wymiar

10 rodzin produktów na wymiar, w dekorach płyty Kronospan.

Drukuj ten dział (PDF)

# Stoły kuchenne

10 mebli


| | | | | |
|---|---|---|---|---|
| 09.01 | Rodzinny solidny stół do jadalni na metalowym s… | Stoły jadalniane | od 1 317,23 zł | 106 |
| 09.02 | Stół do jadalni na metalowym stelażu Wojtek | Stoły jadalniane | od 1 536,77 zł | 107 |
| 09.03 | Stół do jadalni | Stoły jadalniane | od 768,38 zł | 108 |
| 09.04 | Stół kuchenny z nogami bukowymi | Stoły skandynawskie | od 419,99 zł | 109 |
| 09.05 | Stół okrągły skandynawski | Stoły skandynawskie | od 472 zł | 110 |
| 09.06 | Stolik barowy loft | Stoły barowe | od 619,99 zł | 111 |
| 09.07 | Stół kuchenny z metalowymi nogami | Stoły loftowe | od 519,99 zł | 112 |
| 09.08 | Stół kuchenny | Stoły z okrągłymi nogami | od 399,99 zł | 113 |
| 09.09 | Mały stół kuchenny lewitujący | Stół do kuchni mały | od 439,07 zł | 114 |
| 09.10 | Stół kuchenny prostokątny z regulacją nóg S01 | Stoły kuchenne | od 359,99 zł | 115 |



ART. 8396 · 27 kolorów

# Rodzinny solidny stół do jadalni na metalowym stelażu...

Stół Olaf z blatem w dekorze Biały robimy na zamówienie w Polsce. Długość i szerokość wybierasz w konfiguratorze z dokładnością do 1 cm, a grubość blatu dopasowujesz do wnętrza: 18 albo 36 mm. Wysokość stołu: 73,4 cm z blatem...

| | |
|---|---|
| Długość | 100–220 cm · co 1 cm |
| Szerokość | 60–80 cm · co 1 cm |
| Grubość blatu | 18 mm / 36 mm |

Cena od
wersja podstawowa

**1 317,23 zł**




## DOPŁATY ZA WYMIAR I WERSJĘ

| | |
|---|---|
| Długość 120 cm | +170 zł |
| Długość 140 cm | +340 zł |
| Długość 160 cm | +510 zł |
| Długość 180 cm | +680 zł |
| Długość 200 cm | +850 zł |
| Długość 220 cm | +1 020 zł |
| Szerokość 70 cm | +45 zł |
| Szerokość 80 cm | +90 zł |
| Grubość blatu 36 mm | +250 zł |

Wybrane wymiary; wszystkie dopłaty w konfiguratorze.




## SPECYFIKACJA

Pełna lista opcji w konfiguratorze na yrke.pl.

**Policz cenę swojej wersji**

Zeskanuj kod: wymiar, dekor i dodatki. Cena przelicza się na bieżąco.
yrke.pl/stoly-kuchenne/stol-na-metalowym-stelazu



ART. 8840 · 27 kolorów

# Stół do jadalni na metalowym stelażu Wojtek

Stół do jadalni Wojtek łączy blat z płyty laminowanej z rozbudowanym, spawanym stelażem metalowym. Każdy egzemplarz wykonujemy na zamówienie w Polsce, a długość, szerokość i wysokość wybierasz w konfiguratorz…

| | |
|---|---|
| Długość | 100–200 cm · co 1 cm |
| Szerokość | 50–90 cm · co 1 cm |
| Wysokość | 70–85 cm · co 1 cm |
| Grubość blatu | 18 mm / 36 mm |

Cena od
~~wersja podstawowa~~

**1 536,77 zł**

WYMIARY

## Stół Wojtek na wymiar

Długość, szerokość i wysokość wybierasz co 1 cm




### DOPŁATY ZA WYMIAR I WERSJĘ

| | |
|---|---|
| Długość 116 cm | +48 zł |
| Długość 132 cm | +96 zł |
| Długość 148 cm | +144 zł |
| Długość 164 cm | +292 zł |
| Długość 180 cm | +340 zł |
| Długość 200 cm | +400 zł |
| Szerokość 70 cm | +100 zł |
| Szerokość 90 cm | +200 zł |
| Wysokość 77 cm | +35 zł |
| Wysokość 85 cm | +75 zł |
| Grubość blatu 36 mm | +250 zł |

Wybrane wymiary; wszystkie dopłaty w konfiguratorze.

PALETA DEKORÓW

## 27 kolorów, jeden stół

27 dekorów Kronospan · blat w wybranym dekorze, stelaż czarny mat




### SPECYFIKACJA

Pełna lista opcji w konfiguratorze na yrke.pl.

**Policz cenę swojej wersji**

Zeskanuj kod: wymiar, dekor i dodatki. Cena przelicza się na bieżąco.

yrke.pl/nasze-meble/stoly-kuchenne/stoly-jadalni



ART. 7058 · 20 kolorów

# Stół do jadalni

Prostokątny stół jadalniany dostępny w trzech szerokościach — 120 cm, 140 cm (+90 zł) lub 160 cm (+140 zł) — zachowujący stałą głębokość 80 cm i wysokość 75 cm. Do wyboru trzy szerokości blatu: 120×80 cm, 140×80 c…

Wymiary 3 warianty

Cena od
wersja podstawowa

**768,38 zł**

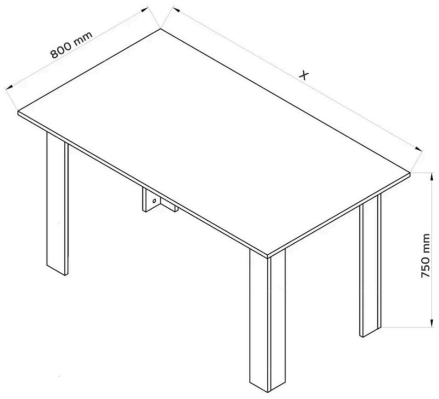


## DOPŁATY ZA WYMIAR I WERSJĘ

| | |
|---|---|
| Wymiary 140 x 80 cm | +98,79 zł |
| Wymiary 160 x 80 cm | +153,68 zł |

PALETA DEKORÓW

## 20 dekorów płyty

Płyta Kronospan, wykończenie matowe. Zaznaczony kolor tego mebla.




## SPECYFIKACJA

| | |
|---|---|
| Wysokość całkowita | 75 cm. |

**Policz cenę swojej wersji**

Zeskanuj kod: wymiar, dekor i dodatki. Cena przelicza się na bieżąco.
yrke.pl/stoly-kuchenne/stol-do-jadalni-bialy



ART. 5559 · 27 kolorów

# Stół kuchenny z nogami bukowymi

Lekki stół w stylu skandynawskim: laminowany blat na wymiar i cztery toczone nogi z drewna bukowego, lekko rozchylone na boki. Wymiary blatu wybierasz co 1 cm – od małego stolika do aneksu kuchennego po stół 160 × 100 c…

| | |
|---|---|
| Szerokość | 40–160 cm · co 1 cm |
| Głębokość | 40–100 cm · co 1 cm |
| Grubość | 18 mm / 36 mm |

Cena od
wersja podstawowa

**419,99 zł**

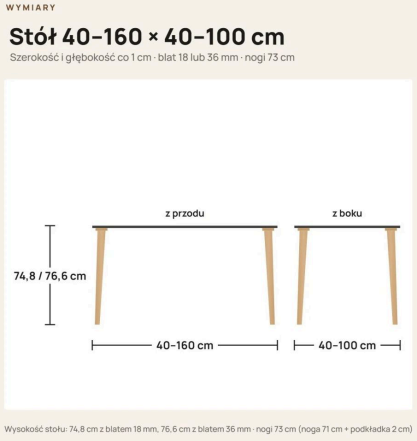


## DOPŁATY ZA WYMIAR I WERSJĘ

| | |
|---|---|
| Szerokość 60 cm | +56,25 zł |
| Szerokość 80 cm | +112,50 zł |
| Szerokość 100 cm | +168,75 zł |
| Szerokość 120 cm | +225 zł |
| Szerokość 140 cm | +281,25 zł |
| Szerokość 160 cm | +337,50 zł |
| Głębokość 70 cm | +168,75 zł |
| Głębokość 100 cm | +337,50 zł |
| Grubość 36 mm | +150 zł |

Wybrane wymiary; wszystkie dopłaty w konfiguratorze.




## SPECYFIKACJA

Pełna lista opcji w konfiguratorze na yrke.pl.

**Policz cenę swojej wersji**
Zeskanuj kod: wymiar, dekor i dodatki. Cena przelicza się na bieżąco.
yrke.pl/stoly-skandynawskie/stol-kuchenny-z-noga



ART. 7090

# Stół okrągły skandynawski

Okrągły blat na bukowych nogach ze stalowym stelażem – kompaktowe rozwiązanie do kuchni, jadalni lub salonu, gdzie liczy się zarówno estetyka, jak i praktyczność. Średnica blatu do wyboru w konfiguratorze: 80 cm , 90 cm…

| | |
|---|---|
| Średnica blatu | 80 cm / 90 cm / 100 cm |

Cena od
wersja podstawowa

**472 zł**



## DOPŁATY ZA WYMIAR I WERSJĘ

| | |
|---|---|
| Średnica blatu 90 cm | +98,79 zł |
| Średnica blatu 100 cm | +175,63 zł |



## SPECYFIKACJA

Pełna lista opcji w konfiguratorze na yrke.pl.

**Policz cenę swojej wersji**
Zeskanuj kod: wymiar, dekor i dodatki. Cena przelicza się na bieżąco.
yrke.pl/stoly-kuchenne/stol-skandynawski-okragly



ART. 6980 · 27 kolorów

# Stolik barowy loft

Wysoki stolik barowy na czarnej, stalowej ramie z blatem w dekorze Biały. Długość, szerokość i wysokość wybierasz co 1 cm, a blat w grubości 18 albo 36 mm, więc dopasujesz go do kuchni, jadalni albo kawalerki. Wymiar co 1 cm – długoś…

| | |
|---|---|
| Długość (x) | 60–150 cm · co 1 cm |
| Szerokość (y) | 40–60 cm · co 1 cm |
| Wysokość (z) | 60–100 cm · co 1 cm |
| Grubość blatu | 18 mm / 36 mm |

Cena od
wersja podstawowa

**619,99 zł**

WYMIARY

## Stolik barowy na wymiar, co 1 cm

Długość, szerokość i wysokość wybierasz przy zamówieniu

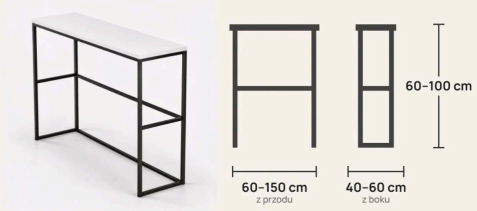


| | |
|---|---|
| 60–150 cm<br>długość | 40–60 cm<br>szerokość |
| 60–100 cm<br>wysokość | 18 / 36 mm<br>grubość blatu |

## DOPŁATY ZA WYMIAR I WERSJĘ

| | |
|---|---|
| Długość (x) 75 cm | +65,86 zł |
| Długość (x) 90 cm | +109,77 zł |
| Długość (x) 105 cm | +197,59 zł |
| Długość (x) 120 cm | +307,36 zł |
| Długość (x) 135 cm | +395,17 zł |
| Długość (x) 150 cm | +570,80 zł |
| Szerokość (y) 50 cm | +65,86 zł |
| Szerokość (y) 60 cm | +131,72 zł |
| Wysokość (z) 80 cm | +109,77 zł |
| Wysokość (z) 100 cm | +219,54 zł |
| Grubość blatu 36 mm | +109,77 zł |

Wybrane wymiary; wszystkie dopłaty w konfiguratorze.

PALETA DEKORÓW

## 27 kolorów, jeden stolik

27 dekorów Kronospan · blat w jednym dekorze, rama czarna




## SPECYFIKACJA

| | |
|---|---|
| Blat | Płyta meblowa 18 lub 36 mm, obrzeże ABS 1 mm. |
| Stelaż | Profil stalowy 20 x 20 mm I Kolor: czarny mat. |
| Wykończenie | Matowe. |

**Policz cenę swojej wersji**

Zeskanuj kod: wymiar, dekor i dodatki. Cena przelicza się na bieżąco.
yrke.pl/stoly-kuchenne/stoly-loftowe/stolik-baro

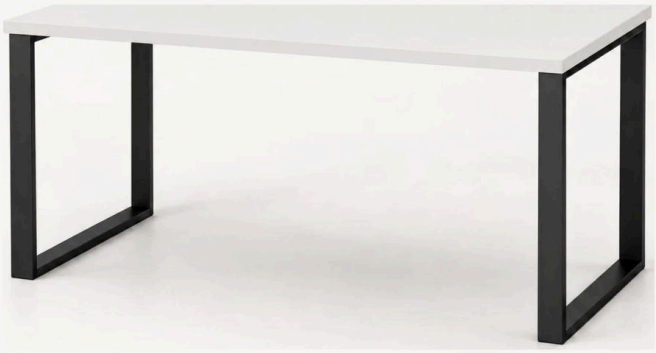

ART. 5883 · 27 kolorów

# Stół kuchenny z metalowymi nogami

Prosty stół do kuchni i jadalni: laminowany blat na wymiar i dwie stalowe ramy zamknięte. Wymiary blatu wybierasz co 1 cm – od kompaktowego stolika 80 × 60 cm do małej kuchni po duży stół 200 × 90 cm dla całej rodziny – a nogi dobiera…

| | |
|---|---|
| Szerokość blatu | 80–200 cm · co 1 cm |
| Głębokość blatu | 60–90 cm · co 1 cm |
| Grubość blatu | 18 mm / 36 mm |
| Profil nóg | 4 x 2 / 6 x 2 / 8 x 2 |

Cena od
wersja podstawowa

**519,99 zł**

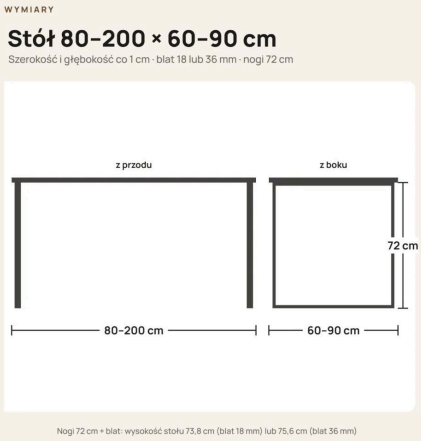


## DOPŁATY ZA WYMIAR I WERSJĘ

| | |
|---|---|
| Szerokość blatu 100 cm | +70 zł |
| Szerokość blatu 120 cm | +160 zł |
| Szerokość blatu 140 cm | +245 zł |
| Szerokość blatu 160 cm | +380 zł |
| Szerokość blatu 180 cm | +540 zł |
| Szerokość blatu 200 cm | +700 zł |
| Głębokość blatu 75 cm | +120 zł |
| Głębokość blatu 90 cm | +240 zł |
| Grubość blatu 36 mm | +119,99 zł |
| Profil nóg 6 x 2 | +60 zł |
| Profil nóg 8 x 2 | +100 zł |

Wybrane wymiary; wszystkie dopłaty w konfiguratorze.




## SPECYFIKACJA

Pełna lista opcji w konfiguratorze na yrke.pl.

**Policz cenę swojej wersji**
Zeskanuj kod: wymiar, dekor i dodatki. Cena przelicza się na bieżąco.
yrke.pl/stoly-loftowe/stol-kuchenny-z-metalowymi



ART. 5558 · 20 kolorów

# Stół kuchenny

Nasz stół kuchenny to doskonałe rozwiązanie dla niewielkiej, urządzonej w nowoczesnym stylu kuchni lub jadalni. Długie, regulowane nogi mebla pozwalają na idealne wypoziomowanie blatu, zapewniając niesamowitą…

| | |
|---|---|
| Szerokość | 40–200 cm |
| Głębokość | 40–80 cm · co 1 cm |
| Grubość | 18 mm / 36 mm |
| Kolor nóg | 3 warianty |

Cena od
wersja podstawowa

**399,99 zł**

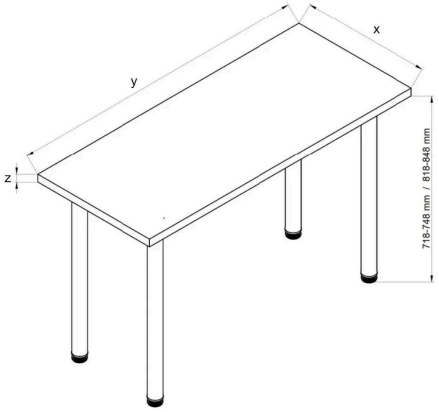


## DOPŁATY ZA WYMIAR I WERSJĘ

| | |
|---|---|
| Szerokość 106 cm | +165 zł |
| Szerokość 132 cm | +230 zł |
| Szerokość 158 cm | +295 zł |
| Szerokość 184 cm | +542 zł |
| Szerokość 200 cm | +670 zł |
| Szerokość 49 cm | +21 zł |
| Szerokość 75 cm | +83 zł |
| Szerokość 105 cm | +163 zł |
| Głębokość 60 cm | +100 zł |
| Głębokość 80 cm | +450 zł |
| Grubość 36 mm | +150 zł |

Wybrane wymiary; wszystkie dopłaty w konfiguratorze.

PALETA DEKORÓW

## 20 dekorów płyty

Płyta Kronospan, wykończenie matowe. Zaznaczony kolor tego mebla.




## SPECYFIKACJA

Pełna lista opcji w konfiguratorze na yrke.pl.

**Policz cenę swojej wersji**

Zeskanuj kod: wymiar, dekor i dodatki. Cena przelicza się na bieżąco.

yrke.pl/stoly-z-okraglymi-nogami/stol-kuchenny-b



ART. 8883 · 20 kolorów

# Mały stół kuchenny lewitujący

Blat montowany na metalowych wspornikach przykręconych do ściany — bez widocznych nóg pod blatem, co daje efekt "lewitowania" i maksymalnie uwalnia przestrzeń pod blatem. Sam podajesz wymiary w…

| | |
|---|---|
| Szerokość | 40–200 cm · co 1 cm |
| Głębokość | 30–80 cm · co 1 cm |
| Grubość blatu | 18 mm / 36 mm |

Cena od
wersja podstawowa

**439,07 zł**



## DOPŁATY ZA WYMIAR I WERSJĘ

| | |
|---|---|
| Szerokość 66 cm | +142,70 zł |
| Szerokość 92 cm | +285,40 zł |
| Szerokość 118 cm | +428,10 zł |
| Szerokość 144 cm | +570,80 zł |
| Szerokość 170 cm | +724,48 zł |
| Szerokość 200 cm | +922,07 zł |
| Głębokość 55 cm | +164,66 zł |
| Głębokość 80 cm | +329,31 zł |
| Grubość blatu 36 mm | +164,66 zł |

Wybrane wymiary; wszystkie dopłaty w konfiguratorze.

PALETA DEKORÓW

## 20 dekorów płyty

Płyta Kronospan, wykończenie matowe. Zaznaczony kolor tego mebla.

Biały · Czarny · Szary · Grafit · Cappuccino
Dąb Sonoma · Dąb Złoty · Dąb Kamienny · Sosna · Buk
Olcha · Orzech · Błękit · Ocean · Żółty
Różowy · Beton jasny · Dąb Artisan · Wenge · Czerwony

## SPECYFIKACJA

| | |
|---|---|
| Materiał | Płyta laminowana 18 lub 36 mm, o gęstości 684 kg/m³ według normy EN… |

**Policz cenę swojej wersji**

Zeskanuj kod: wymiar, dekor i dodatki. Cena przelicza się na bieżąco.
yrke.pl/pl/p/Maly-stol-kuchenny-lewitujacy-Bialy



ART. 9385

# Stół kuchenny prostokątny z regulacją nóg S01

Stół kuchenny z okrągłymi nogami to idealne rozwiązanie do nowoczesnych, kompaktowych przestrzeni, takich jak kuchnia, jadalnia czy pokój dzienny. Dzięki solidnej konstrukcji i możliwości regulacji wysokości, mebel…

| | |
|---|---|
| Kolor blatu | 26 wariantów |
| Długość blatu | 60–160 cm · co 5 cm |
| Grubość blatu | 18 mm / 36 mm |

Cena od
wersja podstawowa

**359,99 zł**



## DOPŁATY ZA WYMIAR I WERSJĘ

| | |
|---|---|
| Długość blatu 75 cm | +58 zł |
| Długość blatu 90 cm | +113 zł |
| Długość blatu 105 cm | +168 zł |
| Długość blatu 120 cm | +223 zł |
| Długość blatu 135 cm | +277 zł |
| Długość blatu 160 cm | +400 zł |
| Grubość blatu 36 mm | +30 zł |

Wybrane wymiary; wszystkie dopłaty w konfiguratorze.

## WYPOSAŻENIE I OPCJE

| | |
|---|---|
| Kolor blatu · 26 wariantów | w cenie – +40 zł |
| Głębokość blatu · 7 wariantów | w cenie – +90 zł |
| Nogi stołu · 7 wariantów | w cenie – +80 zł |

Zakresy dotyczą wariantów jednej opcji; pełna lista w konfiguratorze.

**Policz cenę swojej wersji**

Zeskanuj kod: wymiar, dekor i dodatki. Cena przelicza się na bieżąco.
yrke.pl/pl/p/Stol-kuchenny-prostokatny-z-regulac